Лист данных NKZ3-100H

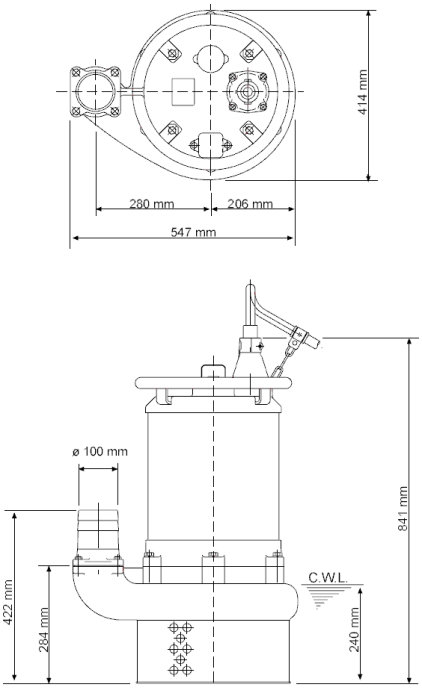

NKZ3-100H

CWL: Уровень воды при непрерывной работе

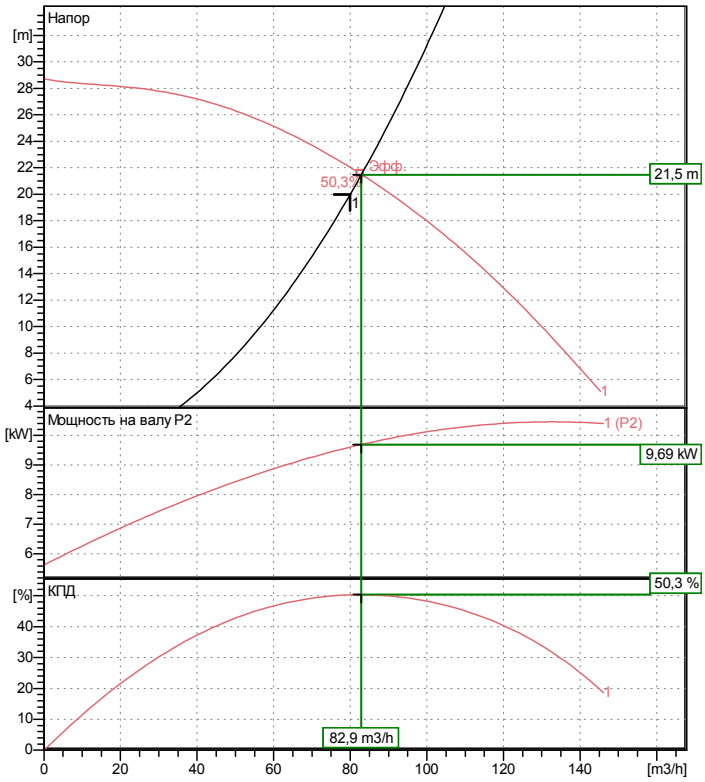

Спецификация

Электро-погружной насос

Вид защиты	IP 68
Глубина погружения	max. 15 m
Тип крыльчатки	Открыть
Макс. тверд. частицы	20 mm

Применяется для:
грязь, ил, жидкости, содержащие песок, бентонит

Электромотор

Погружной асинхронный двигатель сухого типа

Класс изоляции B	4Полюс 1450 1/min
Способ запуска	Прямой
Ном. Напряжение	400 V 50 Hz 3~
Потребление мощности	13,21 kW
Номин. мощность	11,00 kW
Ном. Ток	22 A
Начальный ток	155,1 A

Кабель

20m H07RN-F 4Cx4mmI

Защита двигателя

Круговой тепловой предохранитель
(биметаллический датчик)

Уплотнение вала

Двойной мех. сальник (карбид кремния) в масл. ванне дополнительная смазка масляным подъемником

Главное уплотнение
Карбид кремния на карбиде кремния

Вторичное уплотнение
Карбид кремния на карбиде кремния

Подшипники

Защищенные шарикоподшипники, без обслуживания

Материалы

Крыльчатка	Отливка из хромистого чугуна
Агитатор	FCD700 (EN-GJS-700-2)
Корпус насоса	FC200 (EN-GJL-200)
Впуск насоса	FCD700 (EN-GJS-700-2)
Корпус мотора	FC150 (EN-GJL-150)
Вал	DIN 1.4028 (EN-X30Cr13)

Напорн.патрубок

4” (100мм) BS-соединение (нарезной фланец)

Вес

196 kg (только сухой вес насоса без кабеля)

Heltorfer Str. 14 * 40472 Düsseldorf * Germany
Тел.: +7 495 649-8759 info@reshetilov.ru
Факс: +7 495 649-8759 www.tsurumi.eu

Рабочие характеристики
NKZ3-100H

Напорн.патрубок	4"
Напор	28,7 m
Производительность	145,3 m3/h
Номин. мощность	11,00 kW
Потребление мощности	13,21 kW
Фазы	3~
Напряжения	400 V
Частота	50 Hz
Ном. Ток	22 A
Пусковой ток	155,10 A
Число полюсов	4
Число оборотов	1450 1/min
Способ запуска	Прямой
Класс изоляции	B

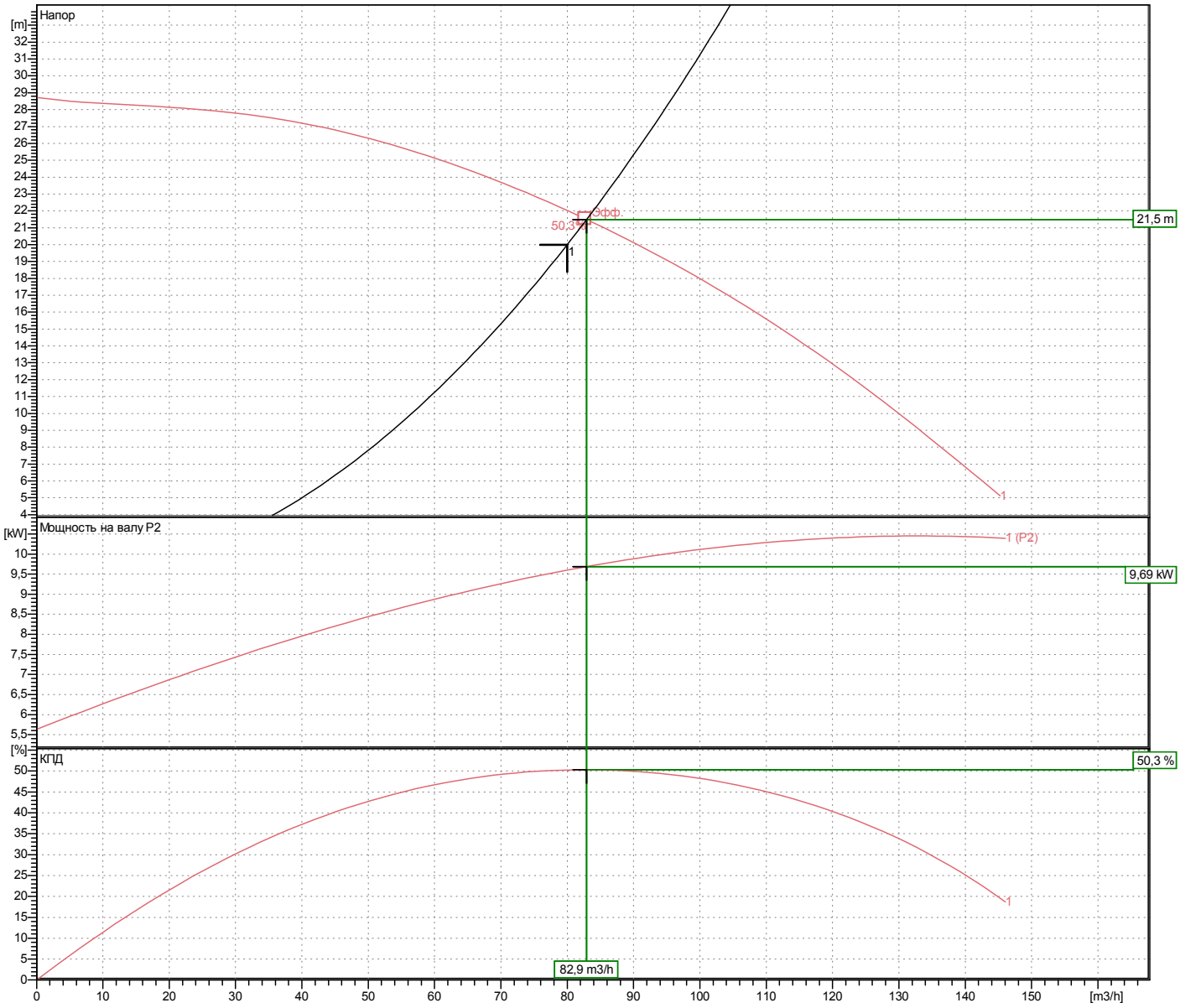

TSURUMI PUMP

Tsurumi Europe GmbH
01.06.2015

Heltorfer Str. 14 * 40472 Düsseldorf * Germany
Тел.: +7 495 649-8759 info@reshetilov.ru
Факс: +7 495 649-8759 www.tsurumi.eu

Размеры
NKZ3-100H

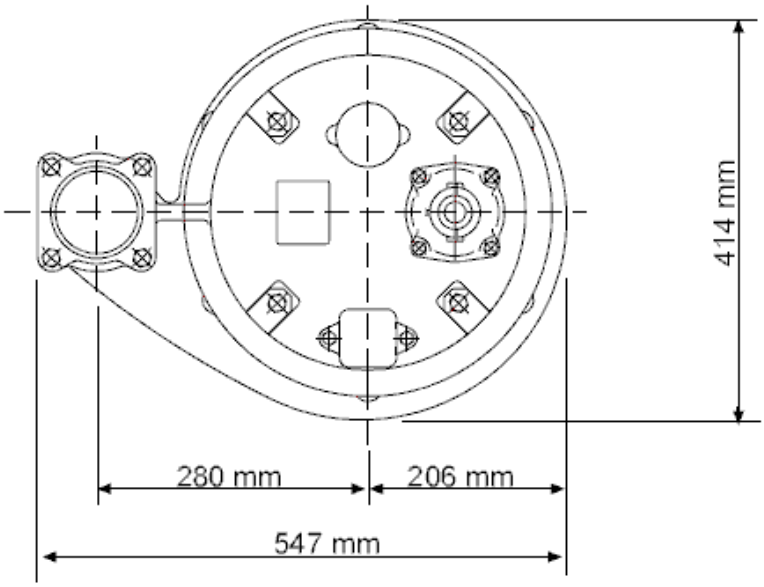

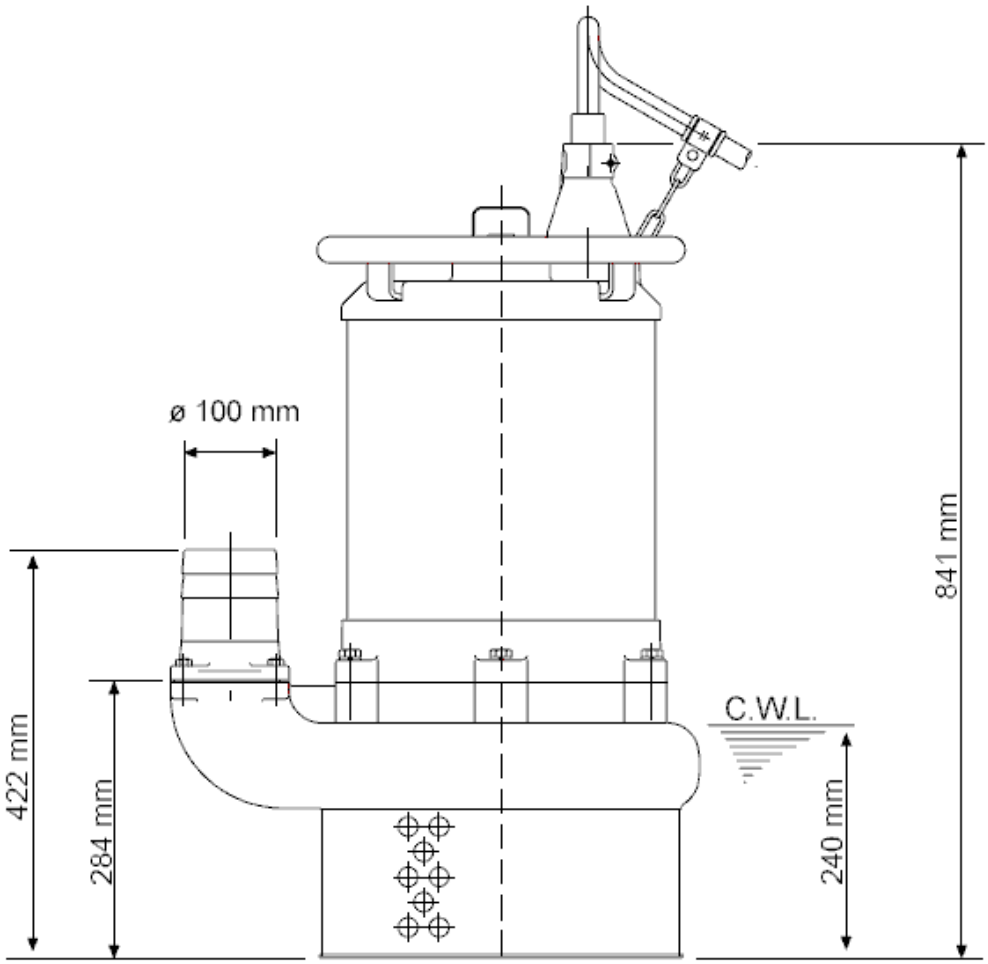

NKZ3-100H

CWL: Уровень воды при непрерывной работе
LWL: Минимально допустимый уровень воды

Heltorfer Str. 14 * 40472 Dьsseldorf * Germany
Тел.: +7 495 649-8759 info@reshetilov.ru
Факс: +7 495 649-8759 www.tsurumi.eu

Вид в разрезе
NKZ3-100H

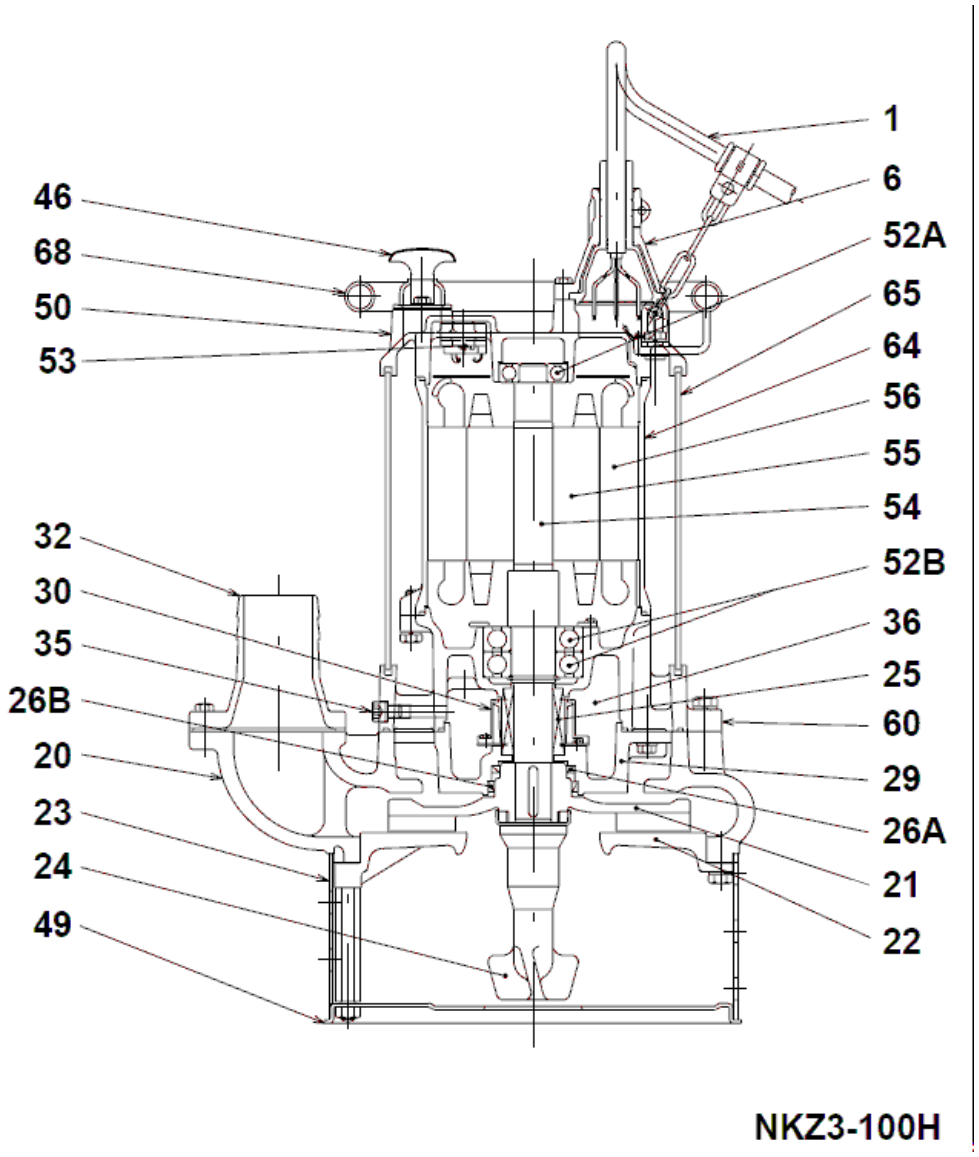

№	Наименование	Примечание	№	Наименование	Примечание
1	Кабель	20m H07RN-F 4Cx5,5mmI	52B	Нижний вкладыш (2x)	6310ZZD2C3
6	Уплотнительная коробка	FC200 (EN-GJL-200)	53	Предохранитель двигателя	.
20	Корпус насоса	FC200 (EN-GJL-200)	54	Вал	DIN 1.4028 (EN-X30Cr13)
21	Крыльчатка	Отливка из хромистого чугуна	55	Ротор	.
22	Впуск насоса	FCD700 (EN-GJS-700-2)	56	статор	.
23	Сетка	Стальная пластина	60	Кожух подшипника	FC150 (EN-GJL-150)
24	Агитатор	FCD700 (EN-GJS-700-2)	64	Корпус мотора	FC150 (EN-GJL-150)
25	Механическое уплотнение	H-35	65	Внешняя крышка	Конструкционная сталь SS400
26A	Верхний сальник	VC-60756	68	Ручка	труба из стали с гальванопокрытием
26B	Нижний сальник	DD-718195			
29	Масляная камера	FC200 (EN-GJL-200)			
32	Штуцер контроля давления	FC200 (EN-GJL-200)			
35	Винт для масла	DIN 1.4301 (EN-X5CrNi 18-10)			
36	Смазка	Турбинное масло (ISO VG32)			
50	Накладка	FC150 (EN-GJL-150)			
52A	Верхний подшипник	6307ZZC3			

Heltorfer Str. 14 * 40472 Düsseldorf * Germany
Тел.: +7 495 649-8759 info@reshetilov.ru
Факс: +7 495 649-8759 www.tsurumi.eu