Лист данных KRS2-100

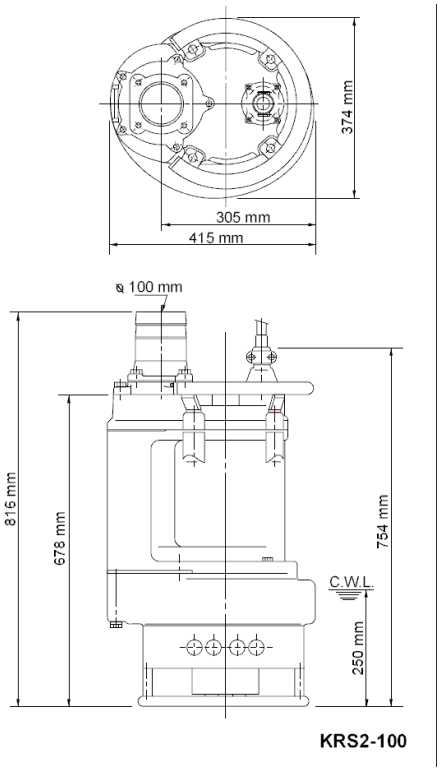

CWL: Уровень воды при непрерывной работе

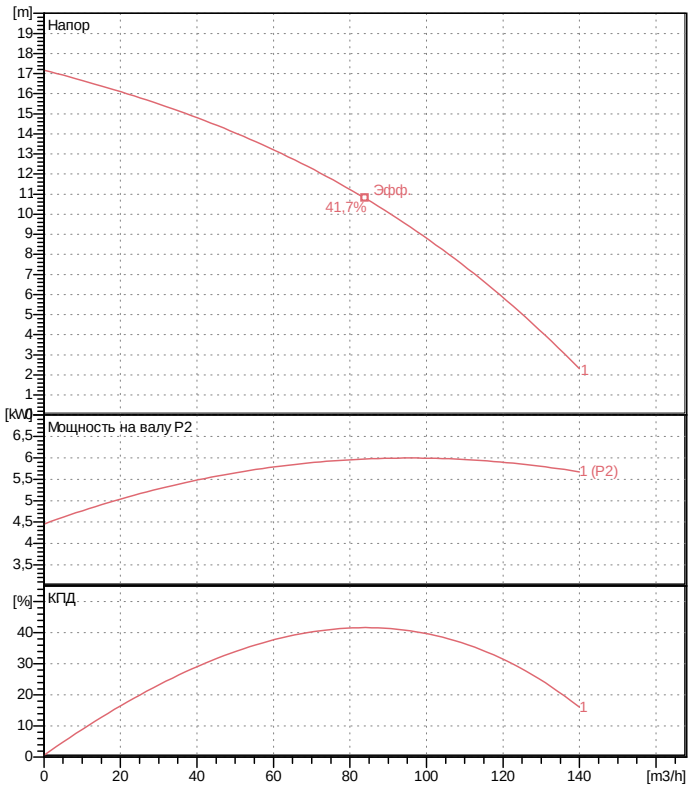

Спецификация

Электро-погружной насос

Вид защиты	IP 68
Глубина погружения	max. 15 m
Тип крыльчатки	Открыть
Макс. тверд. частицы	30 mm

Geeignet fur:
Fur Schlamm, Schlicker, sandhalt. Wasser, Betonit

Электромотор

Погружной асинхронный двигатель сухого типа

Класс изоляции B	4Полюс 1440 1/min
Способ запуска	Прямой
Ном. Напряжение	400 V 50 Hz 3~
Потребление мощности	7,50 kW
Номин. мощность	6,00 kW
Ном. Ток	13 A
Начальный ток	93,0 A

Кабель

20m H07RN-F 4Cx2,5mm?

Защита двигателя

Круговой тепловой предохранитель
(биметаллический датчик)

Уплотнение вала

Двойной мех. сальник (карбид кремния) в масл. ванне дополнительная смазка масляным подъемником

Главное уплотнение
Карбид кремния на карбиде кремния
Вторичное уплотнение
Карбид кремния на карбиде кремния

Подшипники

Защищенные шарикоподшипники, без обслуживания

Материалы

Крыльчатка	Отливка из хромистого чугуна
Агитатор	Отливка из хромистого чугуна
Корпус насоса	FC200 (EN-GJL-200)
Впуск насоса	FC200 (EN-GJL-200)
Корпус мотора	FC150 (EN-GJL-150)
Вал	Нержавеющая сталь SUS420J2

Напорн.патрубок

4” Schlauchanschlu? / Gewindeanschlu?

Вес

145 kg (только сухой вес насоса без кабеля)

Heltorfer Str. 14 * 40472 Dusseldorf * Germany
Тел.: +7 495 649-8759 info@reshetilov.ru
Факс: +7 495 649-8759 www.tsurumi.eu

Рабочие характеристики
KRS2-100

Напорн.патрубок	4"
FordH	17,2 m
Производительность	140,0 m3/h
Номин. мощность	6,00 kW
Потребл. мощность	7,50 kW
Фазы	3~
Напряжения	400 V
Частота	50 Hz
Ном. Ток	13 A
Пусковой ток	92,95 A
Число полюсов	4
Число оборотов	1440 1/min
Способ запуска	Прямой
Класс изоляции	B

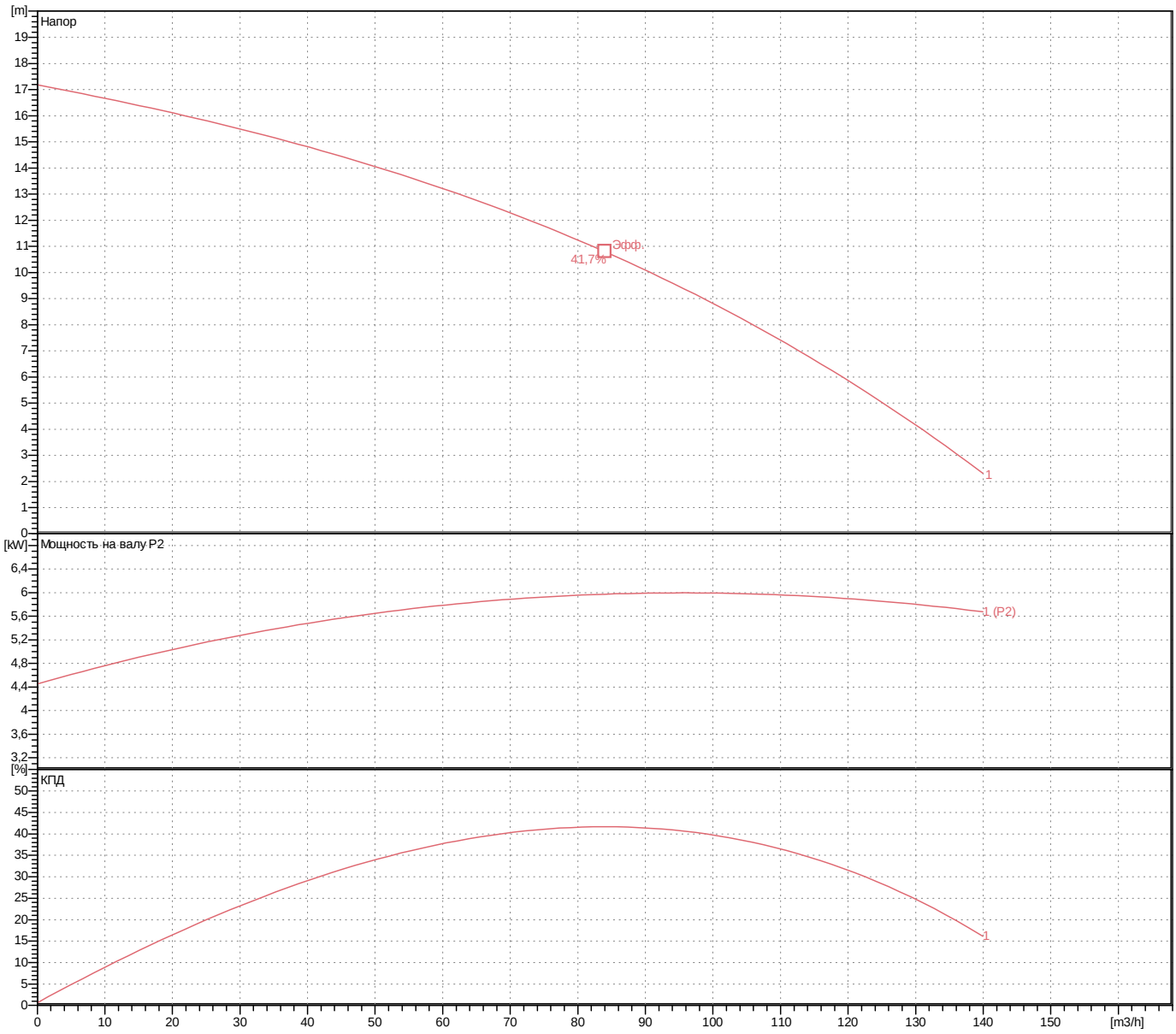

Heltorfer Str. 14 * 40472 Dusseldorf * Germany
Тел.: +7 495 649-8759 info@reshetilov.ru
Факс: +7 495 649-8759 www.tsurumi.eu

Размеры
KRS2-100

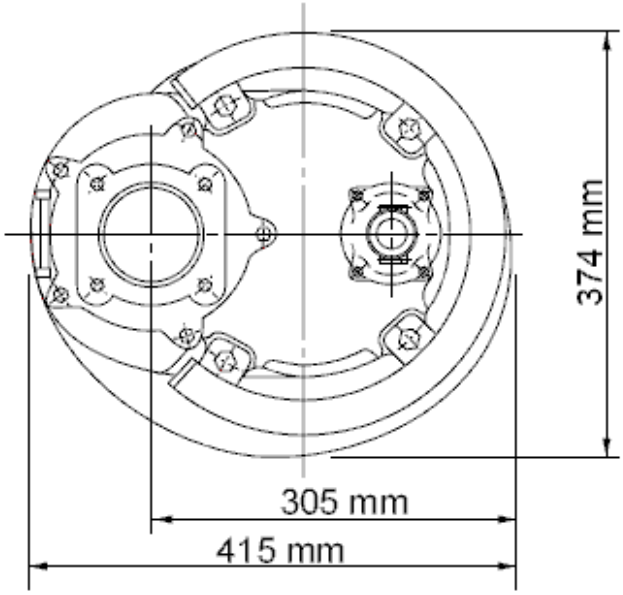

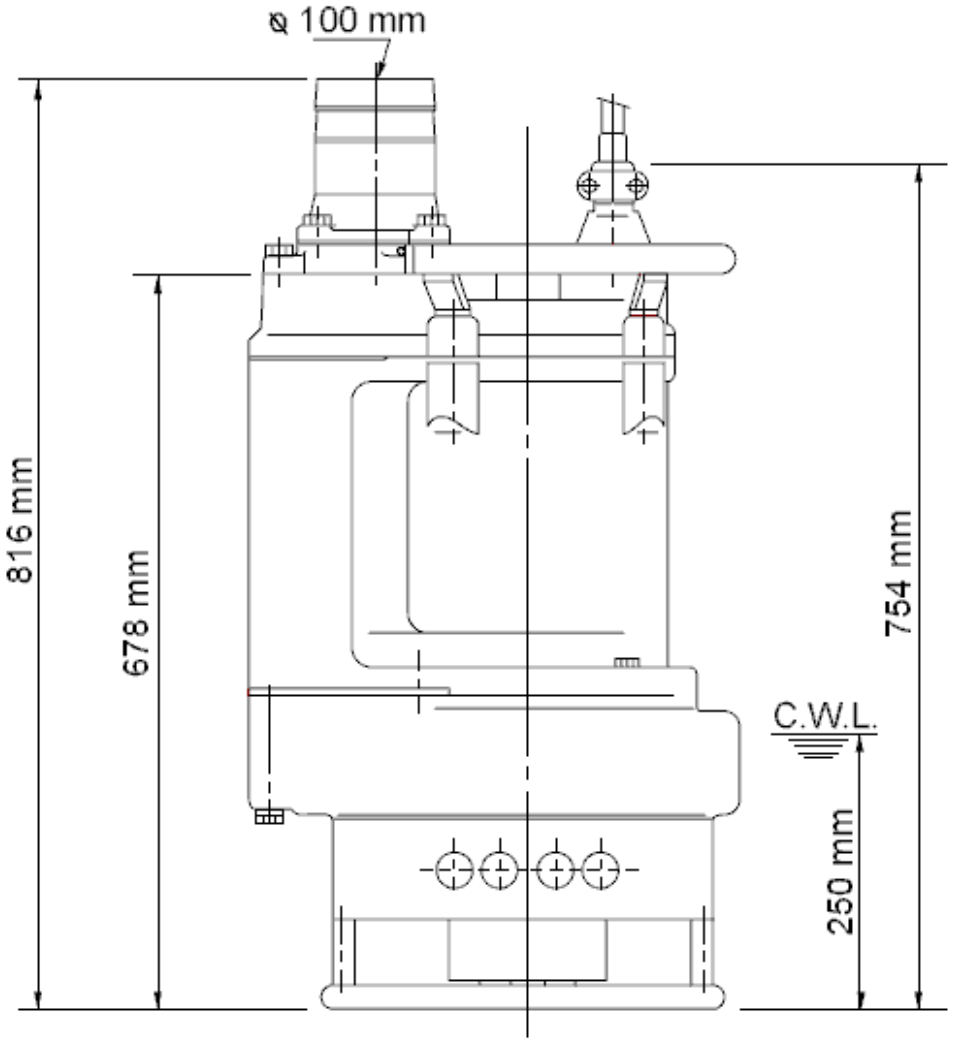

KRS2-100

CWL: Уровень воды при непрерывной работе
LWL: Минимально допустимый уровень воды

Heltorfer Str. 14 * 40472 Dusseldorf * Germany
Тел.: +7 495 649-8759 info@reshetilov.ru
Факс: +7 495 649-8759 www.tsurumi.eu

Вид в разрезе
KRS2-100

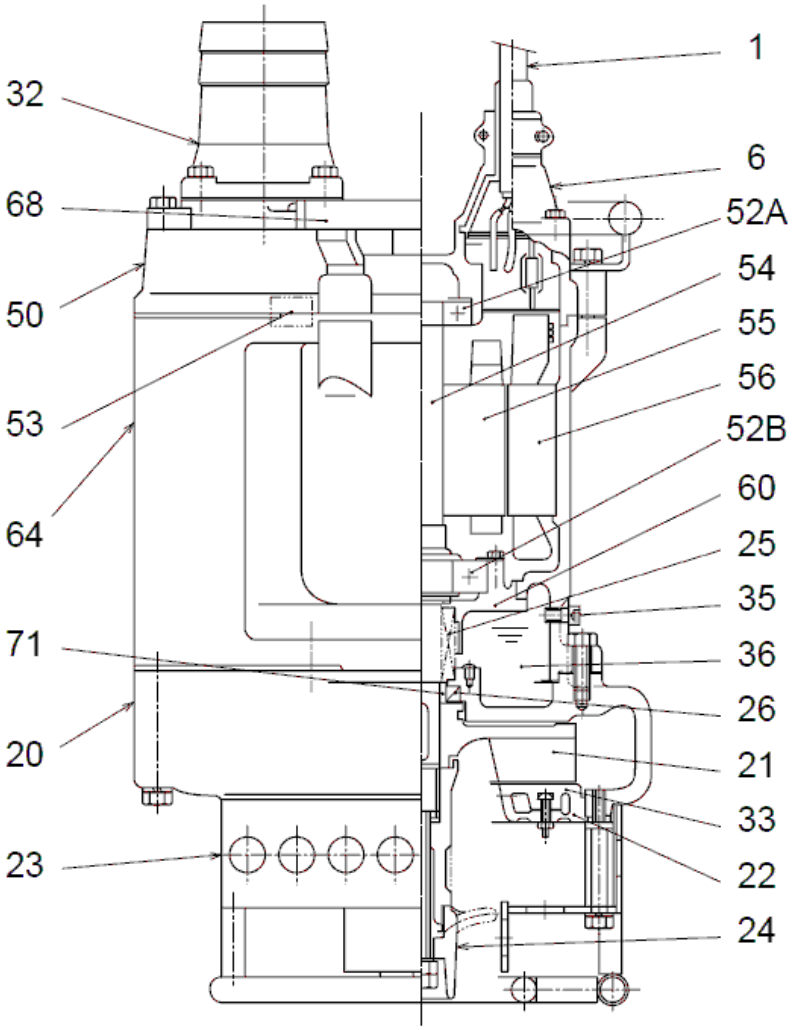

KRS2-100

№	Наименование	Примечание	№	Наименование	Примечание
1	Кабель	20m H07RN-F 4Cx4mm?	53	Предохранитель двигателя	.
6	Уплотнительная коробка	FC200 (EN-GJL-200)	54	Вал	Нержавеющая сталь SUS420J2
20	Корпус насоса	FC200 (EN-GJL-200)	55	Ротор	.
21	Крыльчатка	Отливка из хромистого чугуна	56	статор	.
22	Впуск насоса	FC200 (EN-GJL-200)	60	Кожух подшипника	FC150 (EN-GJL-150)
23	Сетка	Стальная пластина / стальная труба	64	Корпус мотора	FC150 (EN-GJL-150)
24	Агитатор	Отливка из хромистого чугуна	68	Ручка	труба из стали с гальванопокрытием
25	Механическое уплотнение	H-35	71	Муфта защиты вала	Нержавеющая сталь SUS403
26	Сальник	DD-406211			
32	Штуцер контроля давления	FC200 (EN-GJL-200)			
33	Впуск насоса	Отливка из хромистого чугуна			
35	Винт для масла	Нержавеющая сталь SUS304			
36	Смазка	Турбинное масло (ISO VG32)			
50	Основная крышка	FC150 (EN-GJL-150)			
52A	Верхний подшипник	6306ZZC3			
52B	Нижний вкладыш	6309ZZC3			

Heltorfer Str. 14 * 40472 Dusseldorf * Germany
Тел.: +7 495 649-8759 info@reshetilov.ru
Факс: +7 495 649-8759 www.tsurumi.eu