Дренажные насосы

Оборудование Tsurumi работает по всему миру. Оно отличается высоким качеством и передовыми технологиями. Для профессионального применения.

Новейшие технологии - высочайшее качество

A - Водоплотный сальник Tsurumi - абсолютно водонепроницаемый

Водоплотный сальник расположен на участке ввода кабеля и предназначен для изоляции воды. Коробка для входа проводов в насос и сами провода часто оказываются незащищенными от капиллярного проникновения влаги из-за низкого отрицательного давления, создаваемого внутри насоса. Это может вызвать поломку насоса. Входы электрических проводов и каждый провод в отдельности в насосах и аэраторах Тсуруми защищены специальными эпоксидными прокладками полностью исключающими даже капиллярное проникновение влаги.

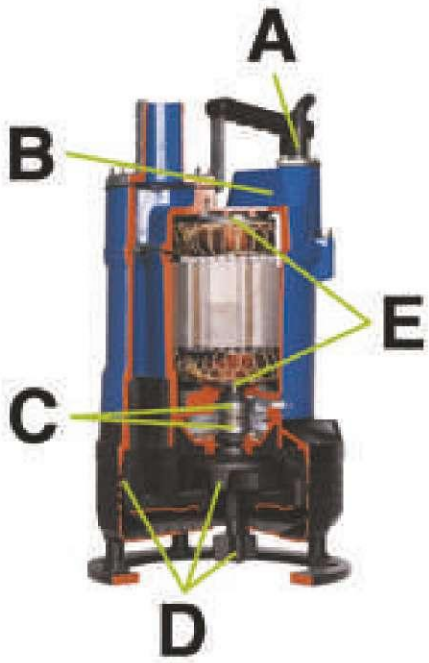

B - Бесперебойная работа в «сухих» условиях

Благодаря би-металлическому датчику, расположенному над электродвигателем, электроснабжение насоса прерывается если повышается напряжение или начинается перегрев. Tsurumi обеспечивает измерение сопротивления обмотки и изоляции с дальнего конца кабеля так, что не приходится даже снимать крышку двигателя при эксплуатации.

C - Двойной механический сальник из карбида кремния в масляной ванне

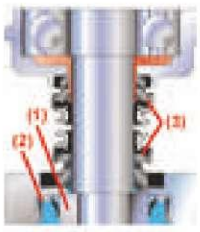

Взаимодействие кольца, вращающегося вместе с валом и неподвижного кольца ниже и выше масляной ванны играет критическую роль для выдерживания давления перекачки и предотвращает просачивание воды в двигатель. Уплотнители всех строительных насосов Tsurumi, даже класса 400W снабжены карбидокремниевыми кольцами. Это самый прочный материал, способность к самосмазке которого лучше, чем у других применяемых материалов. Сопротивление к колебаниям температур и коррозии у карбидокремниего материала также является лучшим.

D - Повышенная износоустойчивость корпуса насоса и крыльчатки

Поскольку промышленные и дренажные насосы эксплуатируются в непредсказуемых условиях, при производстве насосов Tsurumi широко используется литейный чугун и другие материалы, обеспечивающие стойкость к износу в высоко абразивных средах. Конструкция крыльчаток повышает эффективность работы моторов и перекачки жидкостей. Промышленные и дренажные насосы Tsurumi широко применяются для перекачки бентонита, грязи, а также воды с содержанием песка - при применении моделей насосов с вибромеханизмом.

E - Высочайшее качество и надежность подшипников

Уникальное качество подшипников позволяет насосам Tsurumi работать даже в горизонтальном погруженном положении.

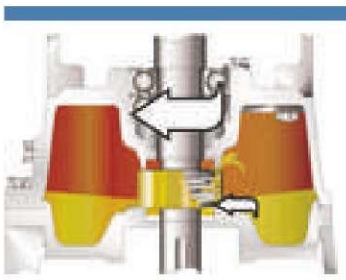

Масляный подъемник

Специально запатентованная направляющая лопатка прикреплена внутри резервуара для масла. Масло поднимается при оборотах двигателя. Поэтому даже при низком уровне масла обеспечивается смазка и охлаждение механического уплотнения.

Слив сверху
(водяная рубашка)

Перекачиваемая вода течет между внешней крышкой и двигателем, охлаждая двигатель и затем выпускается как показано (принудительное охлаждение двигателя). Насос можно длительное время эксплуатировать на воздухе.

Слив сверху
(боковой поток)

Перекачиваемая жидкость охлаждает двигатель и выпускается как показано. Двигатель охлаждается даже при перекачке малого количества жидкости. Выпуск сверху обеспечивает доступ в места с ограниченным пространством.

Слив сбоку
(спиральный тип)

Насос спирального типа отличается большой площадью водного пути, как показано, и он очень эффективно перекачивает песчаные суспензии или шлам. Так как используется двигатель с высокими эксплуатационными характеристиками, насос может длительное время работать на воздухе

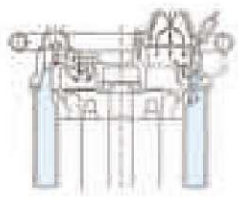

Водяная рубашка - Внутренний и внешний кожух двигателя - проточное решение - превосходное охлаждение в условиях холостого прогона

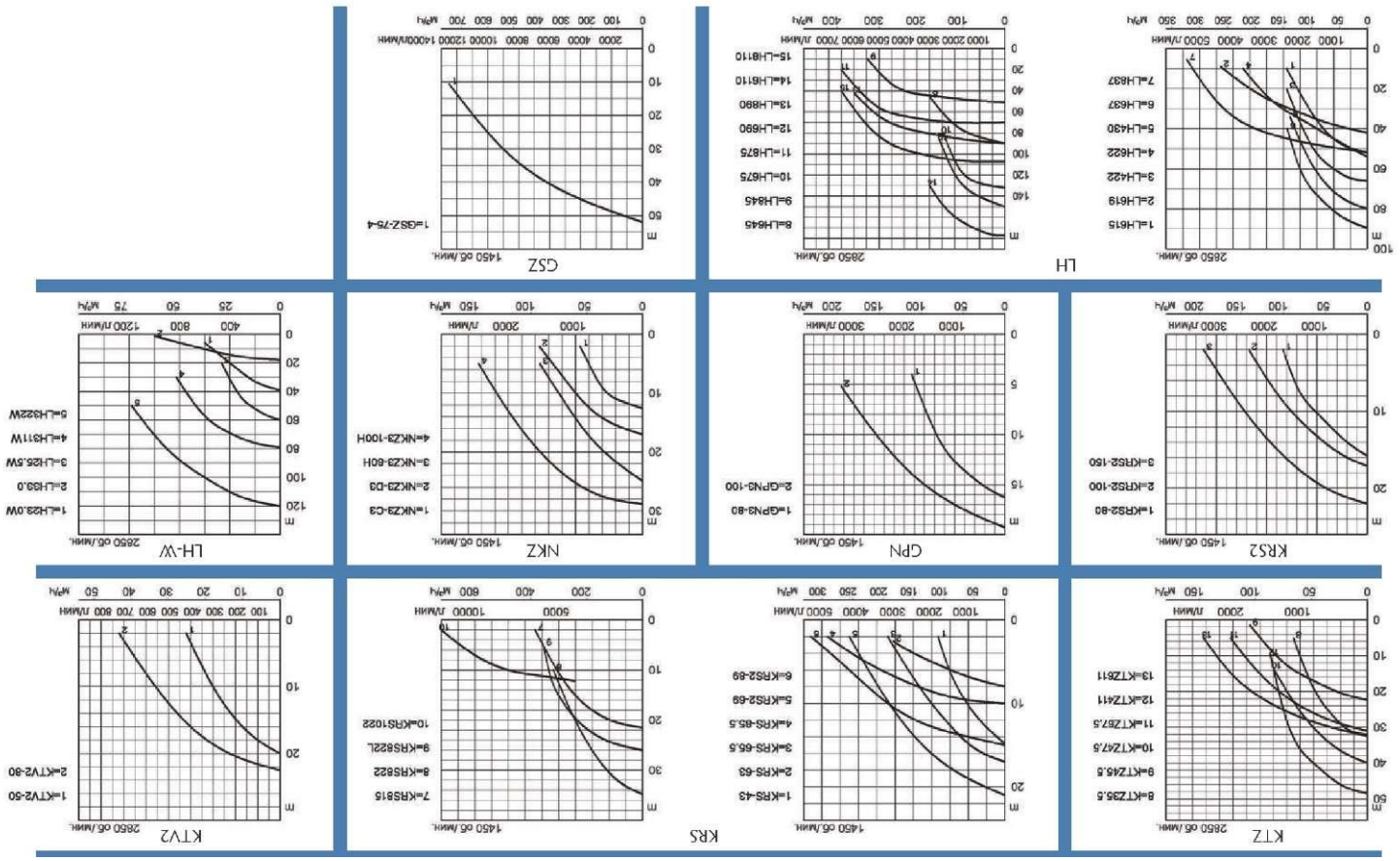
LH
2850 об./мин.
1=LH615
2=LH619
3=LH422
4=LH622
5=LH430
6=LH637
7=LH837
1450 об./мин.
8=LH645
9=LH845
10=LH675
11=LH875
12=LH690
13=LH890
14=LH6110
15=LH8110
CSZ
1450 об./мин.
1=GSZ-75-4
KTZ
2850 об./мин.
8=KTZ35.5
9=KTZ45.5
10=KTZ47.5
11=KTZ67.5
12=KTZ411
13=KTZ611
KR52
1450 об./мин.
1=KR52-80
2=KR52-100
3=KR52-150
KR5
1450 об./мин.
1=KR5-43
2=KR5-63
3=KR5-65.5
4=KR5-65.5
5=KR52-69
6=KR52-89
7=KR5815
8=KR5822
9=KR5822L
10=KR51022
NKZ
1450 об./мин.
1=NKZ9-C3
2=NKZ9-D3
3=NKZ9-60H
4=NKZ9-100H
GPN
1450 об./мин.
1=GPN3-80
2=GPN5-100
KTV2
2850 об./мин.
1=KTV2-50
2=KTV2-80
LH-VW
2850 об./мин.
1=LH29.0W
2=LH39.0
3=LH25.5W
4=LH31W
5=LH32W

Тип	Модель	Выходн. патрубок	Мощность двигателя, кВт	Полюса	Рабочее колесо	Датчик уровня	Защита двигателя (встроен.)	Организация потока			
								Выпуск через верх	Выпуск через верх (боковой поток)	Боковой выпуск (спиральный тип)	
Переносн. 1фаз/230В	LB	50	0,48 - 1,5	2	Вихревое	○	○	○			Стр. 4
	HS	50 • 80	0,4 • 0,75	2	Вихревое		○			○	Стр. 5
	HSD	50	0,55	2	Вихревое		○			○	Стр. 6
	LSC	25	0,48	2	Вихревое		○	○			Стр. 7
	NK	50 • 80	2,2	2	Вихревое		○		○		Стр. 8
Общее назначение	KTV(E)	50 • 80	0,75 - 5,5	2	Вихревое	○	○		○		Стр. 9/10
	KTZ	50 - 150	1,5 - 11,0	2	Вихревое		○		○		Стр. 11
	KRS	100 - 250	3,0 - 22,0	4	Вихревое		○	○	○		Стр. 12
Шлам, бентонит	KTV2	50 • 80	2,0 • 3,0	2	Вихревое		○		○		Стр. 13
	KRS2	80 - 150	4,0 - 9,0	4	Вихревое		○		○		Стр. 14
Песок	GPN	80 • 100	5,5 • 11,0	4	Вихревое		○			○	Стр. 15
	NKZ	80 • 100	2,2 - 11,0	4	Вихревое		○			○	Стр. 16
Большой напор	LH-W	50 • 80	3,0 - 22,0	2	Вихревое		○	○			Стр. 17
	LH	100 - 200	15,0 - 110,0	2	Вихревое		○	○			Стр. 18
	GSZ	250	75,0	4	Вихревое		○			○	Стр. 19

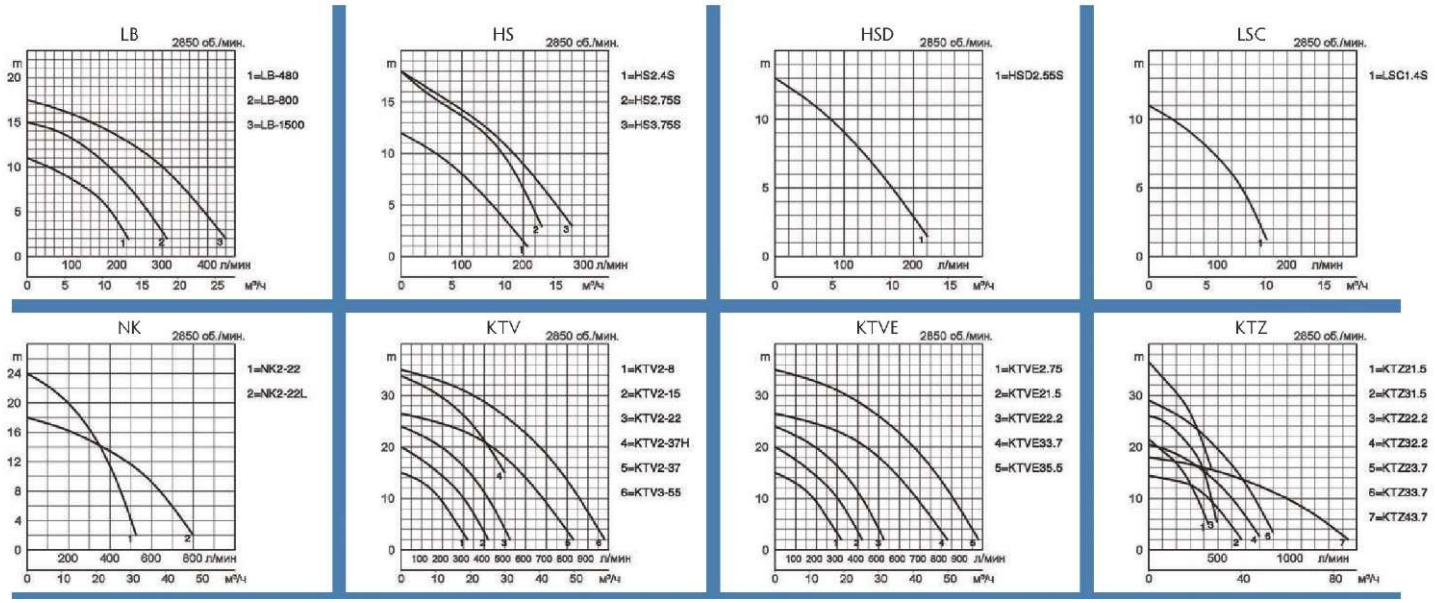

Переносные дренажные насосы

LB

1-фаза
50Hz

Технические характеристики:

Модель	Цвет и код кривой	Отверстие, мм	Мощность двигателя, кВт	Номинальная сила тока, А	Максимальный напор, м	Максимальная производит-ть, л/мин	Сухой вес, кг, без кабеля	Макс. диаметр для твердых частиц, мм	Максимальная глубина воды, м	Длина кабеля, м
LB-480	1	50	0,48	2,9	11,0	225	10,4	6	20	10
LB-480A		50	0,48	2,9	11,0	225	11,0	6	20	10
LB-800	2	50	0,75	5,0	15,0	310	13,2	6	20	10
LB-800A		50	0,75	5,0	15,0	310	13,8	6	20	10
LB-1500	3	50	1,5	15,4	17,5	440	33,0	6	50	10

Дренажный насос для легкого режима работы LB-480A и LB-800A с датчиком уровня

ø Выходн. отверстие, мм			50
Перекач. жидкость	Температура		0-40°C
	Тип жидкости		Ключевая вода, Дождевая вода, Подземная вода, Вода содержащая песок
Насос	Части	Рабочее колесо	Полувихревая крыльчатка
		Уплотнение вала	Двойное механическое уплотнение
		Подшипники	Шарик. подшип. с защ. шайбой
	Материал	Рабочее колесо	Уретановый каучук,Отливка из хромистого чугуна
		Корпус	Этиленпропиленовый каучук
		Всасыв. пластина	Стальная пластина+уретановый каучук
		Уплотнение вала	Карбид кремния в масляной ванне
Двигатель	Тип, полюса		Индукционный двигатель, 2-х полярн.
	Защита двигателя (встроен.)		Малогабаритный защитный элемент,Круглый термовыключатель
	Фаза/Напряжение		Однофазный 230В / 110В / 50Гц
	Изоляция		Изоляция класса E,Изоляция класса B
	Смазка		Турбинное масло (ISO VG32)
	Материал	Корпус	Литье алюминия под давлением
		Вал	Нерж. сталь EN-X6Cr13
		Кабель	Резина, H07RN-F
Выходн. патрубок			Фланец с резьбой/Шланговая муфта

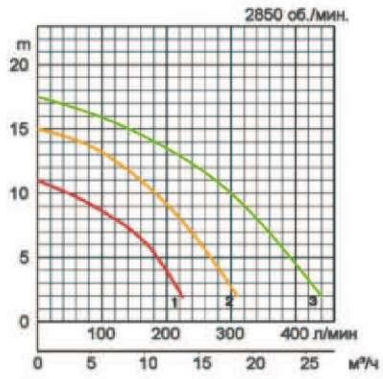

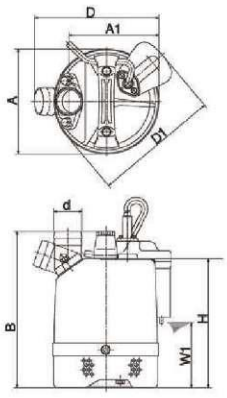

W1: непрерывный уровень проточной воды

Габариты в мм:

Модель	d	A	A1	B	D	D1	H	W1
LB-480	50	187	161	286	231	-	228	50
LB-480A	50	187	161	286	231	223	228	115
LB-800	50	187	160	341	230	-	283	50
LB-800A	50	187	160	341	230	223	283	170
LB-1500	50	187	122	600	-	-	518	80

В случае использования в условиях сильных перегрузок и коррозии, определенные компоненты будут подвержены более сильному износу. В связи с этим, пожалуйста загляните на наш сайт www.tsurumi.eu/english/applications.htm.

Переносные дренажные насосы

HS 1-фаза 50Hz

Технические характеристики:

Модель	Цвет и код кривой	Отверстие, мм	Мощность двигателя, кВт	Номинальная сила тока, А	Максимальный напор, м	Максимальная производит-ть, л/мин	Сухой вес, кг, без кабеля	Макс. диаметр для твердых частиц, мм	Максимальная глубина воды, м	Длина кабеля, м
HS2.4S	1	50	0,4	2,6	12,2	207	11,3	7	20	10
HS2.75S	2	50	0,75	4,6	18,0	230	18,2	7	20	10
HS3.75S	3	80	0,75	4,6	18,0	280	19,0	7	20	10

Дренажный насос для легкого режима со спиральным отводом

ø Выходн. отверстие, мм			50,80
Перекач. жидкость	Температура		0-40°C
	Тип жидкости		Ключевая вода, Дождевая вода, Подземная вода, Вода содержащая песок
Насос	Части	Рабочее колесо	Полувихревая крыльчатка
		Уплотнение вала	Двойное механическое уплотнение
		Подшипники	Шарик. подшип. с защ. шайбой
	Материал	Рабочее колесо	Уретановый каучук
		Корпус	Отливка из вязкого чугуна EN-GJS-700-2
		Уплотнение вала	Карбид кремния в масляной ванне
Двигатель	Тип, полюса		Индукционный двигатель, 2-х полярн.
	Защита двигателя (встроен.)		Малогабаритный защитный элемент
	Фаза/Напряжение		Однофазный 230В / 110В / 50Гц
	Изоляция		Изоляция класса E
	Смазка		Турбинное масло (ISO VG32)
	Материал	Корпус	Литье алюминия под давлением
		Вал	Нерж. сталь EN-X6Cr13
		Кабель	Резина, H07RN-F
Выходн. патрубок			Фланец с резьбой/Шланговая муфта

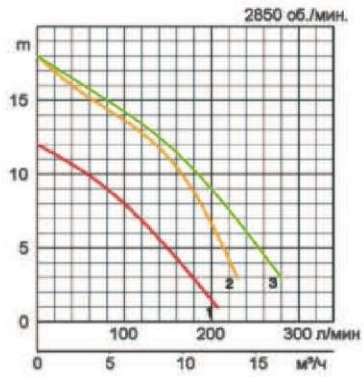

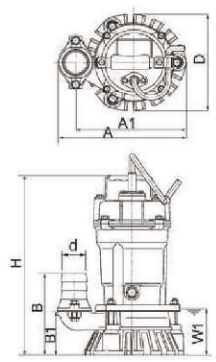

W1: непрерывный уровень проточной воды

Габариты в мм:

Модель	d	A	A1	B	B1	D	H	W1
HS2.4S	50	240	207	158	84	185	348	90
HS2.75S	50	285	233	217	109	184	388	90
HS3.75S	80	285	233	217	109	184	388	90

В случае использования в условиях сильных перегрузок и коррозии, определенные компоненты будут подвержены более сильному износу. В связи с этим, пожалуйста загляните на наш сайт www.tsurumi.eu/english/applications.htm.

Переносные дренажные насосы

HSD 1-фаза 50Hz

Технические характеристики:

Модель	Цвет и код кривой	Отверстие, мм	Мощность двигателя, кВт	Номинальная сила тока, А	Максимальный напор, м	Максимальная производит-ть, л/мин	Сухой вес, кг, без кабеля	Макс. диаметр для твердых частиц, мм	Максимальная глубина воды, м	Длина кабеля, м
HSD2.55S	1	50	0,55	3,6	13,2	220	15,0	10	20	10

Переносной насос с вибромеханизмом - для ила и бентонита

ø Выходн. отверстие, мм			50
Перекач. жидкость	Температура		0-40°C
	Тип жидкости		Вода содержащая песок, Шлам, Бентонит
Насос	Части	Рабочее колесо	Полувихревая крыльчатка
		Уплотнение вала	Двойное механическое уплотнение
		Подшипники	Шарик. подшип. с защ. шайбой
	Материал	Рабочее колесо	Отливка из хромистого чугуна
		Корпус	Отливка из вязкого чугуна EN-GJS-700-2
		Уплотнение вала	Карбид кремния в масляной ванне
Двигатель	Тип, полюса		Индукционный двигатель, 2-х полярн.
	Защита двигателя (встроен.)		Малогабаритный защитный элемент
	Фаза/Напряжение		Однофазный 230В / 110В / 50Гц
	Изоляция		Изоляция класса E
	Смазка		Турбинное масло (ISO VG32)
	Материал	Корпус	Литье алюминия под давлением
		Вал	Нерж. сталь EN-X6Cr13
		Кабель	Резина, H07RN-F
Выходн. патрубок			Фланец с резьбой/Шланговая муфта

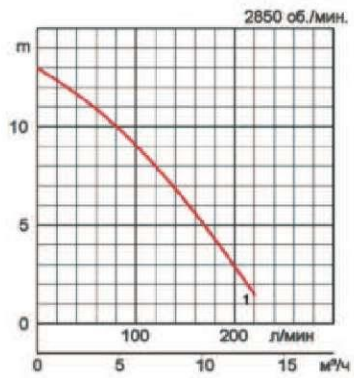

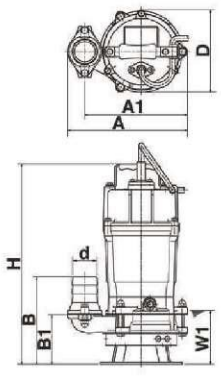

Габариты в мм:

Модель	d	A	A1	B	B1	D	H	W1
HSD2.55S	50	234	200	171	97	162	391	105

W1: непрерывный уровень проточной воды

В случае использования в условиях сильных перегрузок и коррозии, определенные компоненты будут подвержены более сильному износу. В связи с этим, пожалуйста загляните на наш сайт www.tsurumi.eu/english/applications.htm.

Переносные дренажные насосы

LSC

1-фаза
50Hz

Технические характеристики:

Модель	Цвет и код кривой	Отверстие, мм	Мощность двигателя, кВт	Номинальная сила тока, А	Максимальный напор, м	Максимальная производит-ть, л/мин	Сухой вес, кг, без кабеля	Макс. диаметр для твердых частиц, мм	Максимальная глубина воды, м	Длина кабеля, м
LSC1.4S	1	25	0,48	2,9	11,0	170	12,0	6	20	10

Насос для остаточной воды - откачка до толщины водной пленки не более 1мм.

ø Выходн. отверстие, мм			25
Перекач. жидкость	Температура		0-40°C
	Тип жидкости		Моющая вода, вода на полу, лужи
Насос	Части	Рабочее колесо	Полувихревая крыльчатка
		Уплотнение вала	Двойное механическое уплотнение
		Подшипники	Шарик. подшип. с защ. шайбой
	Материал	Рабочее колесо	Уретановый каучук
		Корпус	Этиленпропиленовый каучук
		Всасыв. пластина	Стальная пластина+уретановый каучук
		Уплотнение вала	Карбид кремния в масляной ванне
Двигатель	Тип, полюса		Индукционный двигатель, 2-х полярн.
	Защита двигателя (встроен.)		Малогабаритный защитный элемент
	Фаза/Напряжение		Однофазный 230В / 110В / 50Гц
	Изоляция		Изоляция класса E
	Смазка		Турбинное масло (ISO VG32)
	Материал	Корпус	Литье алюминия под давлением
		Вал	Нерж. сталь EN-X6Cr13
		Кабель	Резина, H07RN-F
Выходн. патрубок			Шланговая муфта

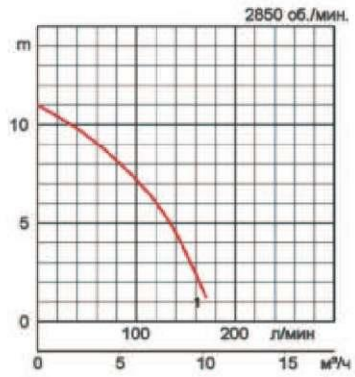

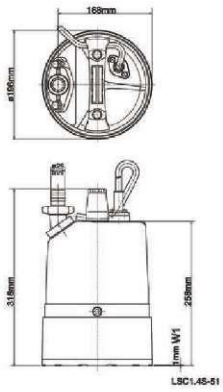

W1: непрерывный уровень проточной воды

В случае использования в условиях сильных перегрузок и коррозии, определенные компоненты будут подвержены более сильному износу. В связи с этим, пожалуйста загляните на наш сайт www.tsurumi.eu/english/applications.htm.

Переносные дренажные насосы

NK 1-фаза 50Hz

Технические характеристики:

Модель	Цвет и код кривой	Отверстие, мм	Мощность двигателя, кВт	Номинальная сила тока, А	Максимальный напор, м	Максимальная производит-ть, л/мин	Сухой вес, кг, без кабеля	Макс. диаметр для твердых частиц, мм	Максимальная глубина воды, м	Длина кабеля, м
NK2-22	1	50	2,2	13,5	24,0	525	29,0	6	50	20
NK2-22L	2	80	2,2	14,5	18,0	800	40,0	6	50	20

Компактный однофазный насос - 2,2 кВт

ø Выходн. отверстие, мм			50,80
Перекач. жидкость	Температура		0-40°C
	Тип жидкости		Ключевая вода, Дождевая вода, Подземная вода, Вода содержащая песок
Насос	Части	Рабочее колесо	Полувихревая крыльчатка
		Уплотнение вала	Двойное механическое уплотнение
		Подшипники	Шарик. подшип. с защ. шайбой
	Материал	Рабочее колесо	Отливка из вязкого чугуна EN-GJS-700-2,Отливка из хромистого чугуна
		Корпус	Этиленпропиленовый каучук,Литье из серого чугуна EN-GJL-200
		Уплотнение вала	Карбид кремния в масляной ванне
Двигатель	Тип, полюса		Индукционный двигатель, 2-х полярн.
	Защита двигателя (встроен.)		Круглый термовыключатель
	Фаза/Напряжение		Однофазный 230В / 50Гц
	Изоляция		Изоляция класса B
	Смазка		Турбинное масло (ISO VG32)
	Материал	Корпус	Литье алюминия под давлением
		Вал	Нерж. сталь EN-X6Cr13,Нерж. стальEN-X30Cr13
		Кабель	Резина, H07RN-F
Выходн. патрубок			Фланец с резьбой/Шланговая муфта

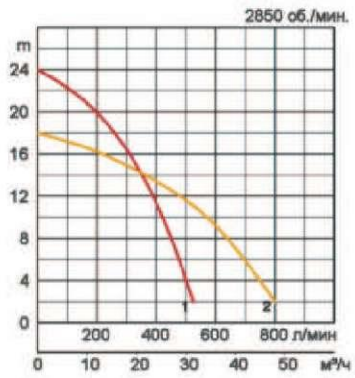

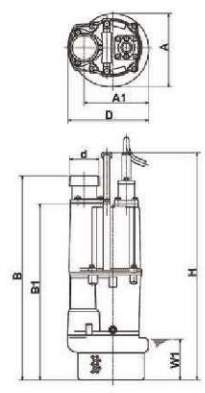

Габариты в мм:

Модель	d	A	A1	B	B1	D	H	W1
NK2-22	50	240	187	555	473	240	623	120
NK2-22L	80	235	191	601	519	216	669	120

W1: непрерывный уровень проточной воды

В случае использования в условиях сильных перегрузок и коррозии, определенные компоненты будут подвержены более сильному износу. В связи с этим, пожалуйста загляните на наш сайт www.tsurumi.eu/english/applications.htm.

Алюминиевые насосы

KTV 400В 50Hz

Технические характеристики:

Модель	Цвет и код кривой	Отверстие, мм	Мощность двигателя, кВт	Номинальная сила тока, А	Максимальный напор, м	Максимальная производит-ть, л/мин	Сухой вес, кг, без кабеля	Макс. диаметр для твердых частиц, мм	Максимальная глубина воды, м	Длина кабеля, м
KTV2-8	1	50	0,75	1,8	15,0	320	11,5	6	20	10
KTV2-15	2	50	1,5	3,3	20,0	420	20,0	8,5	30	20
KTV2-22	3	50	2,2	4,3	24,0	525	23,0	8,5	30	20
KTV2-37H	4	50	3,7	7,4	33,8	500	36,0	8,5	30	20
KTV2-37	5	80	3,7	7,4	26,5	830	36,0	8,5	30	20
KTV3-55	6	80	5,5	11,0	35,0	980	47,0	8,5	30	20

Легкий, но износостойкий. Серия KTV объединяет высокотехнологичные материалы делающие насосы как максимально прочными, так легкими и переносными.

ø Выходн. отверстие, мм			50,80
Перекач. жидкость	Температура		0-40°C
	Тип жидкости		Ключевая вода, Дождевая вода, Подземная вода, Вода содержащая песок
Насос	Части	Рабочее колесо	Полувихревая крыльчатка
		Уплотнение вала	Двойное механическое уплотнение
		Подшипники	Шарик. подшип. с защ. шайбой
	Материал	Рабочее колесо	Уретановый каучук,Отливка из вязкого чугуна EN-GJS-700-2
		Корпус	Синтетический каучук
		Уплотнение вала	Карбид кремния в масляной ванне
Двигатель	Тип, полюса		Индукционный двигатель, 2-х полярн.
	Защита двигателя (встроен.)		Круглый термовыключатель
	Фаза/Напряжение		3-фазный / 400В / 50Гц / прямой пуск
	Изоляция		Изоляция класса E
	Смазка		Турбинное масло (ISO VG32)
	Материал	Корпус	Литье алюминия под давлением
		Вал	Нерж. стальEN-X30Cr13,Нерж. сталь EN-X6Cr13
		Кабель	Резина, H07RN-F
Выходн. патрубок			Фланец с резьбой/Шланговая муфта

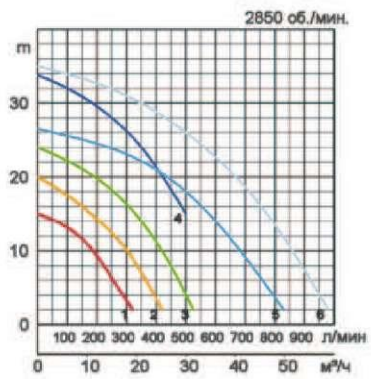

Габариты в мм:

Модель	A	A1	B	B1	D	H	W1
KTV2-8	200	155	353	281	200	369	65
KTV2-15	240	187	392	310	240	396	80
KTV2-22	240	187	412	330	240	416	80
KTV2-37H	285	211	510	387	285	510	90
KTV2-37	285	211	510	387	285	510	90
KTV3-55	300	229	545	422	300	545	90

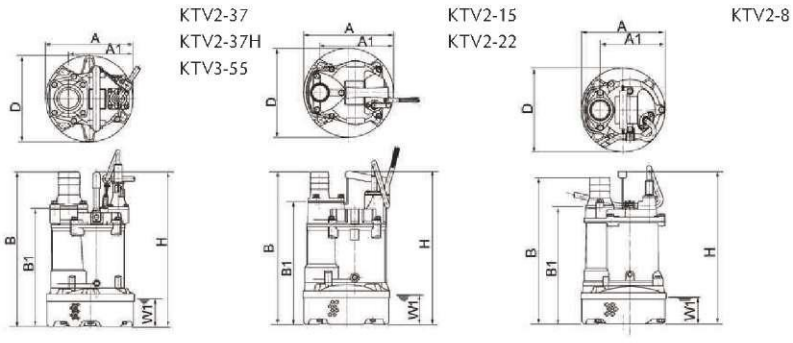

W1: непрерывный уровень проточной воды

В случае использования в условиях сильных перегрузок и коррозии, определенные компоненты будут подвержены более сильному износу. В связи с этим, пожалуйста загляните на наш сайт www.tsurumi.eu/english/applications.htm.

Алюминиевые насосы

KTVE 400В 50Hz

Технические характеристики:

Модель	Цвет и код кривой	Отверстие, мм	Мощность двигателя, кВт	Номинальная сила тока, А	Максимальный напор, м	Максимальная производит-ть, л/мин	Сухой вес, кг, без кабеля	Макс. диаметр для твердых частиц, мм	Максимальная глубина воды, м	Длина кабеля, м
KTVE2.75	1	50	0,75	1,8	15,0	320	12,7	6	20	10
KTVE21.5	2	50	1,5	3,3	20,0	420	22,0	8,5	30	20
KTVE22.2	3	50	2,2	4,3	24,0	525	25,0	8,5	30	20
KTVE33.7	4	80	3,7	7,4	26,5	830	40,0	8,5	30	20
KTVE35.5	5	80	5,5	11,0	35,0	980	52,0	8,5	30	20

Электродная система автоматического управления. Тип KTVE оборудован новой электродной системой управления. Насос начинает работать, когда возрастает уровень воды и контактирует с электродом. Когда контакт электрода с водой прекращается, начинает работать таймер, после 1 минуты насос прекращает работать.

ø Выходн. отверстие, мм			50,80
Перекач. жидкость	Температура		0-40°C
	Тип жидкости		Ключевая вода, Дождевая вода, Подземная вода, Вода содержащая песок
Насос	Части	Рабочее колесо	Полувихревая крыльчатка
		Уплотнение вала	Двойное механическое уплотнение
		Подшипники	Шарик. подшип. с защ. шайбой
	Материал	Рабочее колесо	Уретановый каучук,Отливка из вязкого чугуна EN-GJS-700-2
		Корпус	Синтетический каучук
		Уплотнение вала	Карбид кремния в масляной ванне
Двигатель	Тип, полюса		Индукционный двигатель, 2-х полярн.
	Защита двигателя (встроен.)		Круглый термовыключатель
	Фаза/Напряжение		3-фазный / 400В / 50Гц / прямой пуск
	Изоляция		Изоляция класса E
	Смазка		Турбинное масло (ISO VG32)
	Материал	Корпус	Литье алюминия под давлением
		Вал	Нерж. стальEN-X30Cr13,Нерж. сталь EN-X6Cr13
		Кабель	Резина, H07RN-F
Выходн. патрубок			Фланец с резьбой/Шланговая муфта

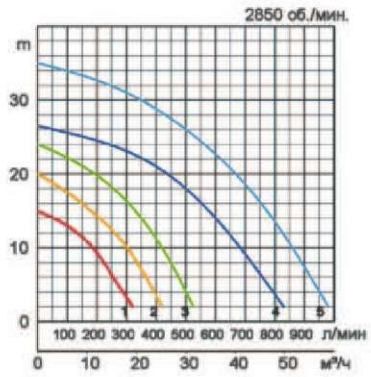

Габариты в мм:

Модель	A	A1	B	B1	D	H	W1
KTVE2.75	200	155	401	329	200	417	234
KTVE21.5	240	187	482	400	240	486	265
KTVE22.2	240	187	482	400	240	486	265
KTVE33.7	285	211	585	462	285	585	327
KTVE35.5	-	229	620	497	300	620	357

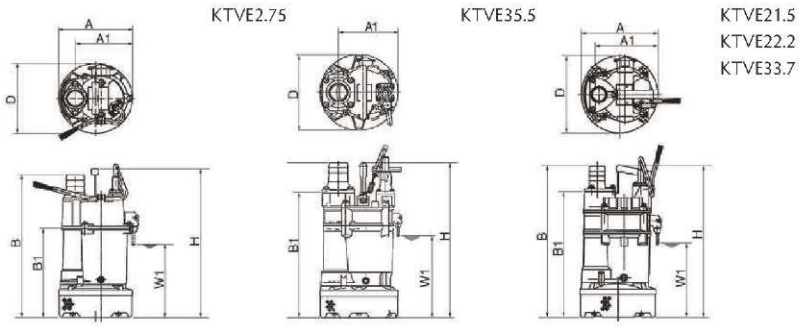

W1: непрерывный уровень проточной воды

В случае использования в условиях сильных перегрузок и коррозии, определенные компоненты будут подвержены более сильному износу. В связи с этим, пожалуйста загляните на наш сайт www.tsurumi.eu/english/applications.htm.

Насосы, отлитые из чугуна

KTZ 400В 50Hz

Технические характеристики:

Модель	Цвет и код кривой	Отверстие, мм	Мощность двигателя, кВт	Номинальная сила тока, А	Максимальный напор, м	Максимальная производит-ть, л/мин	Сухой вес, кг, без кабеля	Макс. диаметр для твердых частиц, мм	Максимальная глубина воды, м	Длина кабеля, м
KTZ21.5	1	50	1,5	3,5	21,5	430	30,0	8,5	50	20
KTZ31.5	2	80	1,5	3,5	14,4	670	30,0	8,5	50	20
KTZ22.2	3	50	2,2	5,0	26,0	500	34,0	8,5	50	20
KTZ32.2	4	80	2,2	5,0	20,5	800	34,0	8,5	50	20
KTZ23.7	5	50	3,7	7,7	36,5	450	63,0	8,5	50	20
KTZ33.7	6	80	3,7	7,7	29,0	900	63,0	8,5	50	20
KTZ43.7	7	100	3,7	7,7	18,0	1440	63,0	8,5	50	20
KTZ35.5	8	80	5,5	11,4	32,0	1100	82,0	10	50	20
KTZ45.5	9	100	5,5	11,4	22,5	1750	82,0	10	50	20
KTZ47.5	10	100	7,5	15,0	40,0	1400	105,0	12	50	20
KTZ67.5	11	150	7,5	15,0	31,0	2040	107,0	20	50	20
KTZ411	12	100	11,0	22,0	48,5	1440	133,0	12	50	20
KTZ611	13	150	11,0	22,0	32,5	2440	136,0	20	50	20

Стандартный погружной дренажный насос, для общего применения.

ø Выходн. отверстие, мм			50,80,100,150
Перекач. жидкость	Температура		0-40°C
	Тип жидкости		Ключевая вода, Дождевая вода, Подземная вода, Вода содержащая песок
Насос	Части	Рабочее колесо	Крыльчатка полуоткрытого типа
		Уплотнение вала	Двойное механическое уплотнение
		Подшипники	Шарик. подшип. с защ. шайбой
	Материал	Рабочее колесо	Отливка из хромистого чугуна
		Корпус	Литье из серого чугуна EN-GJL-200
		Всасыв. пластина	Отливка из вязкого чугуна EN-GJS-500-7
		Уплотнение вала	Карбид кремния в масляной ванне
Двигатель	Тип, полюса		Индукционный двигатель, 2-х полярн.
	Защита двигателя (встроен.)		Круглый термовыключатель
	Фаза/Напряжение		3-фазный / 400В / 50Гц / прямой пуск
	Изоляция		Изоляция класса F
	Смазка		Турбинное масло (ISO VG32)
	Материал	Корпус	Литье из серого чугуна EN-GJL-200
		Вал	Нерж. стальEN-X30Cr13
		Кабель	Резина, H07RN-F
Выходн. патрубок			Фланец с резьбой/Шланговая муфта

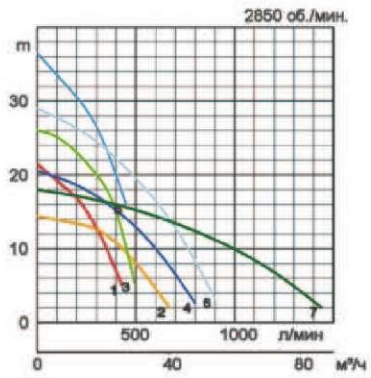

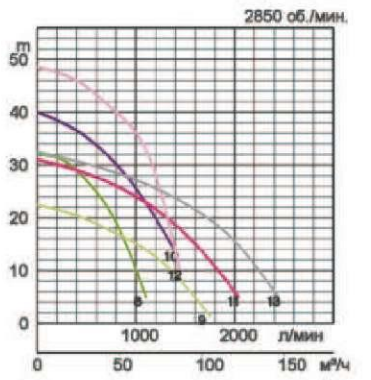

Габариты в мм:

Модель	A	A1	B	B1	D	H	W1
KTZ21.5	235	173	509	401	216	478	120
KTZ31.5	235	173	509	401	216	478	120
KTZ22.2	235	173	529	421	216	498	120
KTZ32.2	235	173	529	421	216	498	120
KTZ23.7	283	208	627	504	252	637	150
KTZ33.7	283	208	627	504	252	637	150
KTZ43.7	283	208	642	504	252	637	150
KTZ35.5	306	218	671	548	259	688	150
KTZ45.5	306	218	686	548	259	688	150
KTZ47.5	330	240	764	626	314	687	190
KTZ67.5	330	240	799	626	314	687	190
KTZ411	373	260	806	645	350	740	190
KTZ611	373	260	826	645	350	740	190

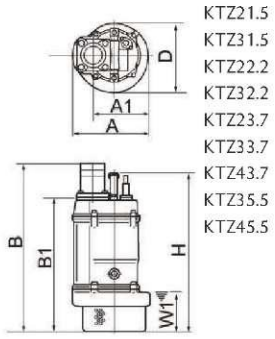

KTZ21.5
KTZ31.5
KTZ22.2
KTZ32.2
KTZ23.7
KTZ33.7
KTZ43.7
KTZ35.5
KTZ45.5

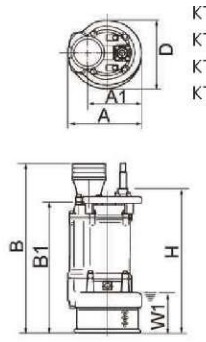

KTZ47.5
KTZ67.5
KTZ411
KTZ611

W1: непрерывный уровень проточной воды

В случае использования в условиях сильных перегрузок и коррозии, определенные компоненты будут подвержены более сильному износу. В связи с этим, пожалуйста загляните на наш сайт www.tsurumi.eu/english/applications.htm.

Насосы, отлитые из чугуна

KRS 400В 50Hz

Технические характеристики:

Модель	Цвет и код кривой	Отверстие, мм	Мощность двигателя, кВт	Номинальная сила тока, А	Максимальный напор, м	Максимальная производит-ть, л/мин	Сухой вес, кг, без кабеля	Макс. диаметр для твердых частиц, мм	Максимальная глубина воды, м	Длина кабеля, м
KRS-43	1	100	3,0	6,5	14,8	1820	95,0	12	30	20
KRS-63	2	150	3,0	6,5	8,0	3250	97,0	15	30	20
KRS-65.5	3	150	5,5	12,1	17,0	3200	118,0	20	30	20
KRS-85.5	4	200	5,5	12,1	10,0	4850	118,0	20	30	20
KRS2-69	5	150	9,0	19,0	21,0	4250	155,0	20	30	20
KRS2-89	6	200	9,0	19,0	15,0	5300	175,0	30	30	20
KRS815	7	200	15,0	29,0	21,5	6400	235,0	25	40	20
KRS822	8	200	22,0	42,0	34,8	5300	390,0	25	40	20
KRS822L	9	200	22,0	42,0	26,0	5900	390,0	25	40	20
KRS1022	10	250	22,0	45,0	12,2	12000	450,0	25	40	20

Дренажный насос для тяжелого режима работы 4-х полярн. двигатель - отличная надежность

ø Выходн. отверстие, мм			100,150,200,250
Перекач. жидкость	Температура		0-40°C
	Тип жидкости		Ключевая вода, Дождевая вода, Подземная вода, Вода содержащая песок
Насос	Части	Рабочее колесо	Крыльчатка полуоткрытого типа,Крыльчатка закрытого типа
		Уплотнение вала	Двойное механическое уплотнение
		Подшипники	Шарик. подшип. с защ. шайбой
	Материал	Рабочее колесо	Отливка из вязкого чугуна EN-GJS-700-2
		Корпус	Литье из серого чугуна EN-GJL-200
		Всасыв. пластина	Литье из серого чугуна EN-GJL-200
		Уплотнение вала	Карбид кремния в масляной ванне
Двигатель	Тип, полюса		Индукционный двигатель, 4-х полярн.
	Защита двигателя (встроен.)		Круглый термовыключатель
	Фаза/Напряжение		3-фазный / 400В / 50Гц / прямой пуск
	Изоляция		Изоляция класса E,Изоляция класса F,Изоляция класса B
	Смазка		Турбинное масло (ISO VG32)
	Материал	Корпус	Литье из серого чугуна EN-GJL-150,Литье из серого чугуна EN-GJL-200
		Вал	Нерж. стальEN-X30Cr13
		Кабель	Резина, H07RN-F
Выходн. патрубок			Фланец с резьбой,Шланговая муфта

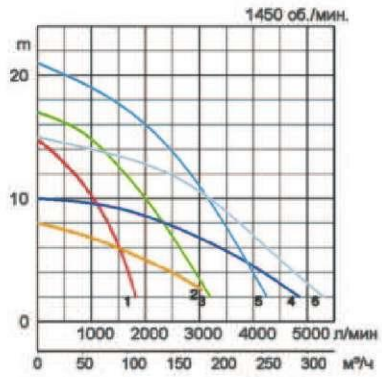

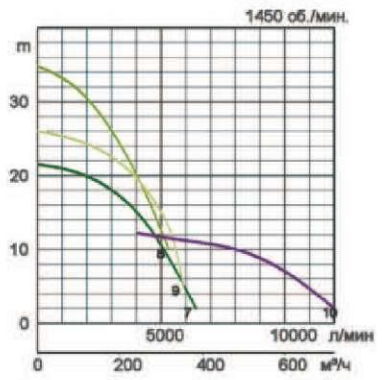

Габариты в мм:

Модель	A	A1	B	B1	D	H	W1
KRS-43	378	288	723	586	347	651	170
KRS-63	385	295	867	686	365	777	300
KRS-65.5	423	303	790	608	369	698	190
KRS-85.5	445	325	942	710	413	800	295
KRS2-69	487	371	812	630	424	743	200
KRS2-89	470	354	933	701	403	814	300
KRS815	481	347	1069	837	440	949	275
KRS822	572	445	1238	1006	530	1156	345
KRS822L	572	445	1238	1006	530	1156	345
KRS1022	520	260	1439	1156	-	-	450

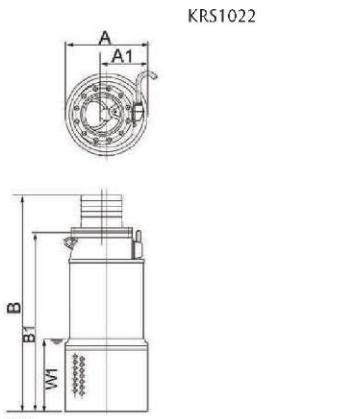

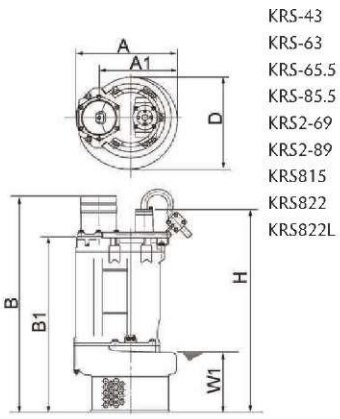

W1: непрерывный уровень проточной воды

В случае использования в условиях сильных перегрузок и коррозии, определенные компоненты будут подвержены более сильному износу. В связи с этим, пожалуйста загляните на наш сайт www.tsurumi.eu/english/applications.htm.

Насосы с вибромеханизмом

KTV2 400В 50Hz

Технические характеристики:

Модель	Цвет и код кривой	Отверстие, мм	Мощность двигателя, кВт	Номинальная сила тока, А	Максимальный напор, м	Максимальная производит-ть, л/мин	Сухой вес, кг, без кабеля	Макс. диаметр для твердых частиц, мм	Максимальная глубина воды, м	Длина кабеля, м
KTV2-50	1	50	2,0	3,8	20,0	420	25,0	10	30	20
KTV2-80	2	80	3,0	6,1	22,5	720	38,0	10	30	20

Легкий бентонитовый насос. Мощный иловый насос, работающий на основе серии KTV. Отличается износоустойчивостью, долгим сроком службы и легковесностью.

ø Выходн. отверстие, мм			50,80
Перекач. жидкость	Температура		0-40°C
	Тип жидкости		Шлам, глинистая суспензия, бентонит
Насос	Части	Рабочее колесо	Полувихревая крыльчатка
		Уплотнение вала	Двойное механическое уплотнение
		Подшипники	Шарик. подшип. с защ. шайбой
	Материал	Рабочее колесо	Отливка из хромистого чугуна
		Корпус	Синтетический каучук
		Уплотнение вала	Карбид кремния в масляной ванне
Двигатель	Тип, полюса		Индукционный двигатель, 2-х полярн.
	Защита двигателя (встроен.)		Круглый термовыключатель
	Фаза/Напряжение		3-фазный / 400В / 50Гц / прямой пуск
	Изоляция		Изоляция класса E
	Смазка		Турбинное масло (ISO VG32)
	Материал	Корпус	Литье алюминия под давлением
		Вал	Нерж. сталь EN-X6Cr13
		Кабель	Резина, H07RN-F
Выходн. патрубок			Фланец с резьбой/Шланговая муфта

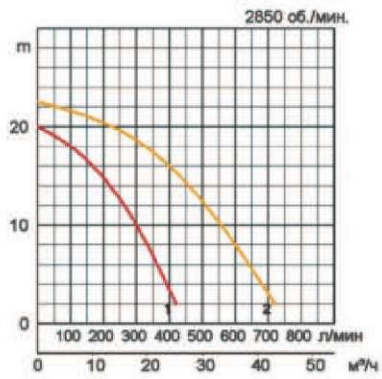

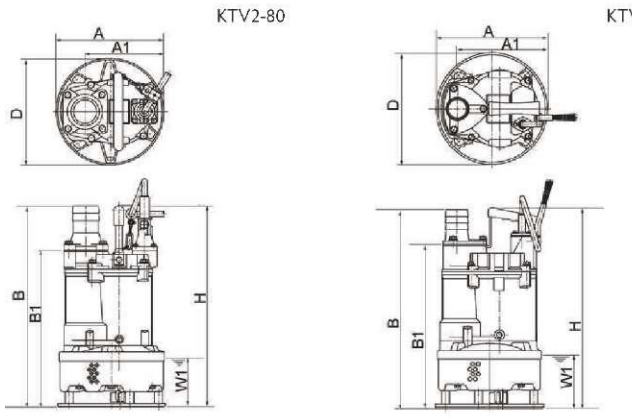

Габариты в мм:

Модель	A	A1	B	B1	D	H	W1
KTV2-50	250	192	450	368	250	454	120
KTV2-80	295	216	550	427	295	550	130

W1: непрерывный уровень проточной воды

В случае использования в условиях сильных перегрузок и коррозии, определенные компоненты будут подвержены более сильному износу. В связи с этим, пожалуйста загляните на наш сайт www.tsurumi.eu/english/applications.htm.

Насосы с вибромеханизмом

KRS2

400В
50Hz

Технические характеристики:

Модель	Цвет и код кривой	Отверстие, мм	Мощность двигателя, кВт	Номинальная сила тока, А	Максимальный напор, м	Максимальная производит-ть, л/мин	Сухой вес, кг, без кабеля	Макс. диаметр для твердых частиц, мм	Максимальная глубина воды, м	Длина кабеля, м
KRS2-80	1	80	4,0	9,5	15,8	1670	105,0	30	30	20
KRS2-100	2	100	6,0	13,0	17,1	2350	145,0	30	30	20
KRS2-150	3	150	9,0	18,5	22,0	3250	170,0	30	30	20

Иловый/песковой насос для тяжелого режима работы. Типичный иловый/песковой насос Tsurumi с 4-х полярным двигателем имеет увеличенный срок службы и удобен в обращении.

ø Выходн. отверстие, мм			80,100,150
Перекач. жидкость	Температура		0-40°C
	Тип жидкости		Шлам, Глинистая суспензия, Бентонит, Жидкости содержащие песчанистый ил
Насос	Части	Рабочее колесо	Крыльчатка открытого типа
		Уплотнение вала	Двойное механическое уплотнение
		Подшипники	Шарик. подшип. с защ. шайбой
	Материал	Рабочее колесо	Отливка из хромистого чугуна
		Корпус	Литье из серого чугуна EN-GJL-200
		Всасыв. пластина	Отливка из хромистого чугуна
		Уплотнение вала	Карбид кремния в масляной ванне
Двигатель	Тип, полюса		Индукционный двигатель, 4-х полярн.
	Защита двигателя (встроен.)		Круглый термовыключатель
	Фаза/Напряжение		3-фазный / 400В / 50Гц / прямой пуск
	Изоляция		Изоляция класса E,Изоляция класса B
	Смазка		Турбинное масло (ISO VG32)
	Материал	Корпус	Литье из серого чугуна EN-GJL-150
		Вал	Нерж. стальEN-X30Cr13
		Кабель	Резина, H07RN-F
Выходн. патрубок			Фланец с резьбой/Шланговая муфта

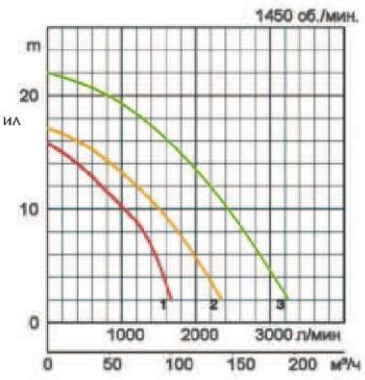

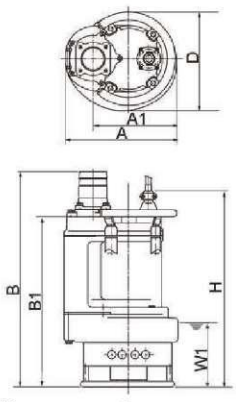

W1: непрерывный уровень проточной воды

Габариты в мм:

Модель	A	A1	B	B1	D	H	W1
KRS2-80	350	260	786	666	326	766	250
KRS2-100	415	305	815	678	373	754	250
KRS2-150	434	324	879	699	407	811	250

В случае использования в условиях сильных перегрузок и коррозии, определенные компоненты будут подвержены более сильному износу. В связи с этим, пожалуйста загляните на наш сайт www.tsurumi.eu/english/applications.htm.

Насосы с вибромеханизмом

GPN 400В 50Hz

Технические характеристики:

Модель	Цвет и код кривой	Отверстие, мм	Мощность двигателя, кВт	Номинальная сила тока, А	Максимальный напор, м	Максимальная производит-ть, л/мин	Сухой вес, кг, без кабеля	Макс. диаметр для твердых частиц, мм	Максимальная глубина воды, м	Длина кабеля, м
GPN3-80	1	80	5,5	12,1	16,3	1900	145,0	30	40	20
GPN3-100	2	100	11,0	22,0	19,3	3250	217,0	30	40	20

Песковой насос для тяжелого режима работы. Специальная стальная крыльчатка и всасывающая пластина значительно повышают срок службы насоса. Корпус изготовлен из износостойкого материала с широкой площадью поперечного сечения.

ø Выходн. отверстие, мм			80,100
Перекач. жидкость	Температура		0-40°C
	Тип жидкости		Шлам, Глинистая суспензия, Бентонит, Жидкости содержащие песчанистый ил
Насос	Части	Рабочее колесо	Крыльчатка открытого типа
		Уплотнение вала	Двойное механическое уплотнение
		Подшипники	Шарик. подшип. с защ. шайбой
	Материал	Рабочее колесо	Отливка из хромистого чугуна
		Корпус	Литье из серого чугуна EN-GJL-200
		Всасыв. пластина	Отливка из хромистого чугуна
		Уплотнение вала	Карбид кремния в масляной ванне
Двигатель	Тип, полюса		Индукционный двигатель, 4-х полярн.
	Защита двигателя (встроен.)		Круглый термовыключатель
	Фаза/Напряжение		3-фазный / 400В / 50Гц / прямой пуск
	Изоляция		Изоляция класса E,Изоляция класса B
	Смазка		Турбинное масло (ISO VG32)
	Материал	Корпус	Литье из серого чугуна EN-GJL-150
		Вал	Хромомолибденовая сталь (DIN 1.7220)
		Кабель	Резина, H07RN-F
Выходн. патрубок			Фланец с резьбой/Шланговая муфта

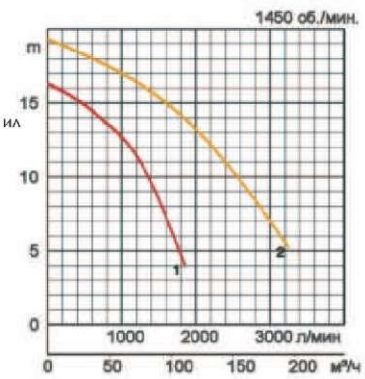

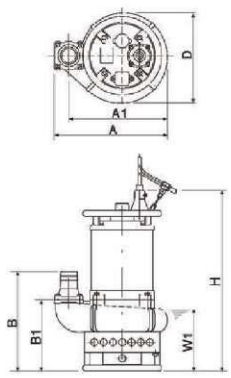

W1: непрерывный уровень проточной воды

Габариты в мм:

Модель	A	A1	B	B1	D	H	W1
GPN3-80	487	426	429	307	390	777	270
GPN3-100	617	517	481	328	450	860	295

В случае использования в условиях сильных перегрузок и коррозии, определенные компоненты будут подвержены более сильному износу. В связи с этим, пожалуйста загляните на наш сайт www.tsurumi.eu/english/applications.htm.

Насосы с вибромеханизмом

NKZ 400В 50Hz

Технические характеристики:

Модель	Цвет и код кривой	Отверстие, мм	Мощность двигателя, кВт	Номинальная сила тока, А	Максимальный напор, м	Максимальная производит-ть, л/мин	Сухой вес, кг, без кабеля	Макс. диаметр для твердых частиц, мм	Максимальная глубина воды, м	Длина кабеля, м
NKZ3-C3	1	80	2,2	5,1	12,6	930	91,0	30	30	20
NKZ3-D3	2	80	3,7	8,0	17,0	1540	100,0	30	30	20
NKZ3-80H	3	80	5,5	12,1	24,9	1530	132,0	20	30	20
NKZ3-100H	4	100	11,0	22,0	28,8	2440	196,0	20	30	20

Песковые насосы общего назначения. Все насосы в этой серии обеспечивают очень ровный проход песчаного грунта и липкого ила. Принудительно охлаждаемый двигатель обеспечивает долгую и бесперебойную работу насоса в сухом режиме.

ø Выходн. отверстие, мм			80,100
Перекач. жидкость	Температура		0-40°C
	Тип жидкости		Жидкости содержащие песчанистый ил, Вода содержащая песок
Насос	Части	Рабочее колесо	Крыльчатка открытого типа
		Уплотнение вала	Двойное механическое уплотнение
		Подшипники	Шарик. подшип. с защ. шайбой
	Материал	Рабочее колесо	Отливка из вязкого чугуна EN-GJS-700-2,Отливка из хромистого чугуна
		Корпус	Литье из серого чугуна EN-GJL-200
		Всасыв. пластина	Литье из серого чугуна EN-GJL-200,Отливка из вязкого чугуна EN-GJS-700-2
		Уплотнение вала	Карбид кремния в масляной ванне
Двигатель	Тип, полюса		Индукционный двигатель, 4-х полярн.
	Защита двигателя (встроен.)		Круглый термовыключатель
	Фаза/Напряжение		3-фазный / 400В / 50Гц / прямой пуск
	Изоляция		Изоляция класса E,Изоляция класса B
	Смазка		Турбинное масло (ISO VG32)
	Материал	Корпус	Литье из серого чугуна EN-GJL-150
		Вал	Нерж. стальEN-X30Cr13
		Кабель	Резина, H07RN-F
Выходн. патрубок			Фланец с резьбой/Шланговая муфта

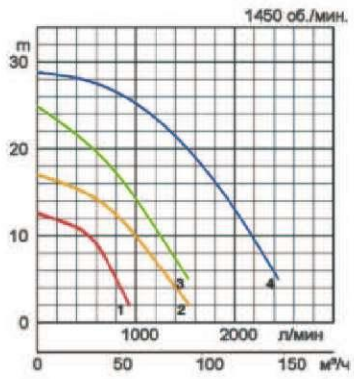

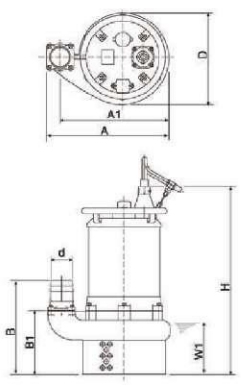

W1: непрерывный уровень проточной воды

Габариты в мм:

Модель	d	A	A1	B	B1	D	H	W1
NKZ3-C3	80	467	405	371	249	370	664	225
NKZ3-D3	80	467	405	371	249	370	664	225
NKZ3-80H	80	491	430	387	264	401	754	220
NKZ3-100H	100	547	486	422	284	414	841	240

В случае использования в условиях сильных перегрузок и коррозии, определенные компоненты будут подвержены более сильному износу. В связи с этим, пожалуйста загляните на наш сайт www.tsurumi.eu/english/applications.htm.

Насосы большого напора

LH-W 400В 50Hz

Технические характеристики:

Модель	Цвет и код кривой	Отверстие, мм	Мощность двигателя, кВт	Номинальная сила тока, А	Максимальный напор, м	Максимальная производит-ть, л/мин	Сухой вес, кг, без кабеля	Макс. диаметр для твердых частиц, мм	Максимальная глубина воды, м	Длина кабеля, м
LH23.0W	1	50	3,0	6,5	39,0	600	46,0	6	50	20
LH33.0	2	80	3,0	6,5	17,9	1000	42,0	6	50	20
LH25.5W	3	50	5,5	11,0	60,0	465	80,0	6	50	20
LH311W	4	80	11,0	22,0	79,0	825	130,0	8,5	50	20
LH322W	5	80	22,0	39,0	120,0	1180	304,0	8,5	50	20

Насосы с большим напором - Компактная конструкция. Высокая сопротивляемость давлению воды (50м H2O). Верхний слив с центральным фланцем, эффективное охлаждение перекачиваемой водой.

ø Выходн. отверстие, мм			50,80
Перекач. жидкость	Температура		0-40°C
	Тип жидкости		Ключевая вода, Дождевая вода, Подземная вода, Вода содержащая песок
Насос	Части	Рабочее колесо	Крыльчатка закрытого типа
		Уплотнение вала	Двойное механическое уплотнение
		Подшипники	Шарик. подшип. с защ. шайбой
	Материал	Рабочее колесо	Отливка из хромистого чугуна
		Уплотнение вала	Карбид кремния в масляной ванне
		Корпус	Литье из серого чугуна EN-GJL-200,Отливка из вязкого чугуна EN-GJS-450-10
Двигатель	Тип, полюса		Индукционный двигатель, 2-х полярн.
	Защита двигателя (встроен.)		Круглый термовыключатель
	Фаза/Напряжение		3-фазный / 400В / 50Гц / прямой пуск
	Изоляция		Изоляция класса F,Изоляция класса B
	Смазка		Турбинное масло (ISO VG32)
	Материал	Корпус	Литье из серого чугуна EN-GJL-200
		Вал	Нерж. стальEN-X30Cr13
		Кабель	Резина, H07RN-F
Выходн. патрубок			Фланец с резьбой,Фланец JIS 20K

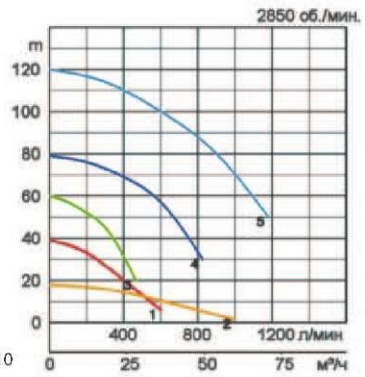

Габариты в мм:

Модель	d	B	D	W1
LH23.0W	50	591	185	150
LH33.0	80	591	185	150
LH25.5W	50	750	240	170
LH311W	80	1030	270	200
LH322W	80	1234	330	300

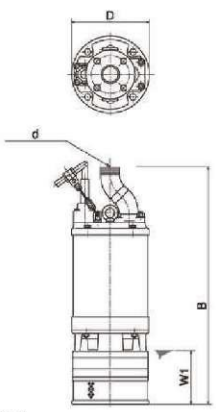

W1: непрерывный уровень проточной воды

В случае использования в условиях сильных перегрузок и коррозии, определенные компоненты будут подвержены более сильному износу. В связи с этим, пожалуйста загляните на наш сайт www.tsurumi.eu/english/applications.htm.

Насосы большого напора

LH 400В 50Hz

Технические характеристики:

Модель	Цвет и код кривой	Отверстие, мм	Мощность двигателя, кВт	Номинальная сила тока, А	Максимальный напор, м	Максимальная производит-ть, л/мин	Сухой вес, кг, без кабеля	Макс. диаметр для твердых частиц, мм	Максимальная глубина воды, м	Длина кабеля, м
LH615	1	150	15,0	27,5	52,0	2400	213,0	8,5	50	20
LH619	2	150	19,0	36,0	42,0	4370	350,0	12	50	20
LH422	3	100	22,0	40,5	66,0	2400	350,0	6	50	20
LH622	4	150	22,0	40,5	54,0	3750	360,0	12	50	20
LH430	5	100	30,0	55,0	80,0	2300	355,0	6	50	20
LH637	6	150	37,0	67,0	89,5	2380	495,0	6	50	20
LH837	7	200	37,0	67,0	51,8	5375	495,0	20	50	20
LH645	8	150	45,0	81,0	90,0	2975	510,0	6	50	20
LH845	9	200	45,0	81,0	50,9	5450	510,0	20	50	20
LH675	10	150	75,0	130,0	132,0	2450	850,0	6	50	20
LH875	11	200	75,0	130,0	70,0	6500	850,0	20	50	20
LH690	12	150	90,0	166,0	150,0	2500	1100,0	6	50	20
LH890	13	200	90,0	166,0	90,0	6000	1150,0	20	50	20
LH6110	14	150	110,0	205,0	177,0	3000	1200,0	6	50	20
LH8110	15	200	110,0	205,0	107,0	6500	1250,0	20	50	20

Насосы с большим напором -Глубокое дренирование скважины

ø Выходн. отверстие, мм			100,150,200
Перекач. жидкость	Температура		0-40°C
	Тип жидкости		Ключевая вода, Дождевая вода, Подземная вода, Вода содержащая песок
Насос	Части	Рабочее колесо	Крыльчатка закрытого типа
		Уплотнение вала	Двойное механическое уплотнение
		Подшипники	Шарик. подшип. с защ. шайбой
	Материал	Рабочее колесо	Отливка из хромистого чугуна
		Корпус	Отливка из вязкого чугуна EN-GJS-450-10,Литье из серого чугуна EN-GJL-200
		Уплотнение вала	Карбид кремния в масляной ванне
Двигатель	Тип, полюса		Индукционный двигатель, 2-х полярн.
	Защита двигателя (встроен.)		Круглый термовыключатель,Малогабаритный защитный элемент
	Фаза/Напряжение		3-фазный / 400В / 50Гц / прямой пуск,3-фазный / 400В / 50Гц / звезда-треуг.
	Изоляция		Изоляция класса B,Изоляция класса F
	Смазка		Турбинное масло (ISO VG32)
	Материал	Корпус	Литье из серого чугуна EN-GJL-200
		Вал	Нерж. стальEN-X30Cr13
		Кабель	Резина, H07RN-F
Выходн. патрубок			Фланец JIS 10K,Фланец JIS 20K

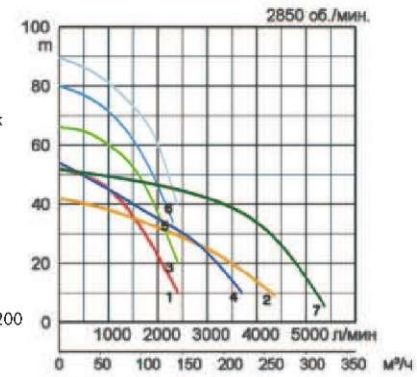

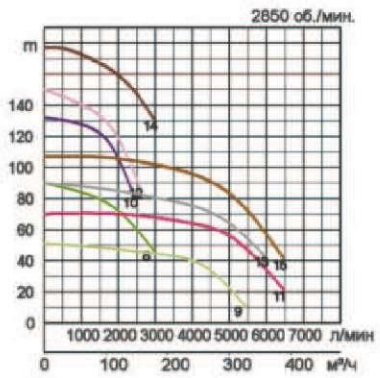

Габариты в мм:

Модель	d	A	B	B1	D	W1
LH615	150	7	1014	777	330	185
LH619	150	-	1352	1051	420	250
LH422	100	-	1352	1051	420	250
LH622	150	-	1352	1051	420	250
LH430	100	-	1352	1051	420	250
LH637	150	-	1448	1027	530	180
LH837	200	-	1488	1027	530	180
LH645	150	-	1448	1027	530	180
LH845	200	-	1488	1027	530	180
LH675	150	-	1676	1255	550	200
LH875	200	-	1716	1255	550	200
LH690	150	-	1787	1385	595	200
LH890	200	-	1787	1385	595	200
LH6110	150	-	1787	1385	595	200
LH8110	200	-	1787	1385	595	200

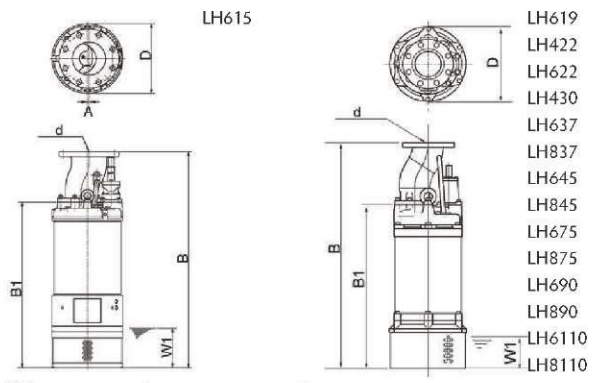

W1: непрерывный уровень проточной воды

В случае использования в условиях сильных перегрузок и коррозии, определенные компоненты будут подвержены более сильному износу. В связи с этим, пожалуйста загляните на наш сайт www.tsurumi.eu/english/applications.htm.

Насосы большого напора

GSZ 400В 50Hz

Технические характеристики:

Модель	Цвет и код кривой	Отверстие, мм	Мощность двигателя, кВт	Номинальная сила тока, А	Максимальный напор, м	Максимальная производит-ть, л/мин	Сухой вес, кг, без кабеля	Макс. диаметр для твердых частиц, мм	Максимальная глубина воды, м	Длина кабеля, м
GSZ-75-4	1	250	75,0	152,0	52,0	12500	1200	25	50	20

Высоконапорные насосы - 4-полюсн. мотор для увеличенного срока службы

ø Выходн. отверстие, мм			250
Перекач. жидкость	Температура		0-40°C
	Тип жидкости		Ключевая вода, Дождевая вода, Подземная вода, Вода содержащая песок
Насос	Части	Рабочее колесо	Крыльчатка закрытого типа
		Уплотнение вала	Двойное механическое уплотнение
		Подшипники	Шарик. подшип. с защ. шайбой
	Материал	Рабочее колесо	Отливка из хромистого чугуна
		Корпус	Литье из серого чугуна EN-GJL-200
		Уплотнение вала	Карбид кремния в масляной ванне
Двигатель	Тип, полюса		Индукционный двигатель, 4-х полярн.
	Защита двигателя (встроен.)		Малогабаритный защитный элемент
	Фаза/Напряжение		3-фазный / 400В / 50Гц / звезда-треуг.
	Изоляция		Изоляция класса E
	Смазка		Турбинное масло (ISO VG32)
	Материал	Корпус	Литье из серого чугуна EN-GJL-200
		Вал	Нерж. стальEN-X30Cr13
		Кабель	Резина, H07RN-F
Выходн. патрубок			Фланец JIS 10K

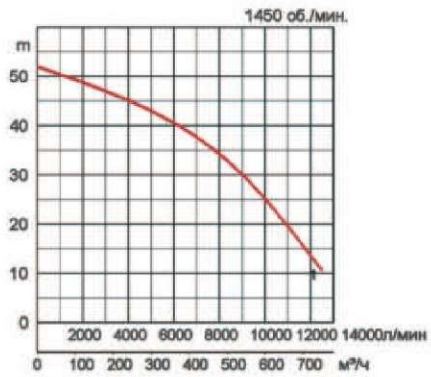

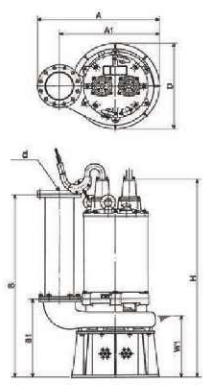

Габариты в мм:

Модель	d	A	A1	B	B1	D	H	W1
GSZ-75-4	250	1050	850	1500	655	708	1733	510

W1: непрерывный уровень проточной воды

В случае использования в условиях сильных перегрузок и коррозии, определенные компоненты будут подвержены более сильному износу. В связи с этим, пожалуйста загляните на наш сайт www.tsurumi.eu/english/applications.htm.