Опросный лист для заказа конвейерной ленты с гофробортом.

Конвейерная лента с гофробортом. (рис.1)

Ширина ленты А ____ мм.
Высота гофроборта Н____мм.
Ширина основы гофроборта С ____мм. (заполнять не обязательно)
Отступ от края ленты до гофроборта В ____ мм.
Высота поперечного ребра G____мм.
Шаг ребер F ____ мм.
Ширина ребра D ____ мм
Длина ленты _____ м.п. (открытая / замкнутая)
Маркировка ранее применяемой ленты _____
Прочность каркаса ленты____ Н/мм.
Температура окружающей среды_____
Температура груза_____
Агрессивная среда (масло, кислота, другое)_____

Механические крепления гофроборта и поперечных ребер (рис.2)
Наличие механических креплений, Да/Нет **(Нет)**

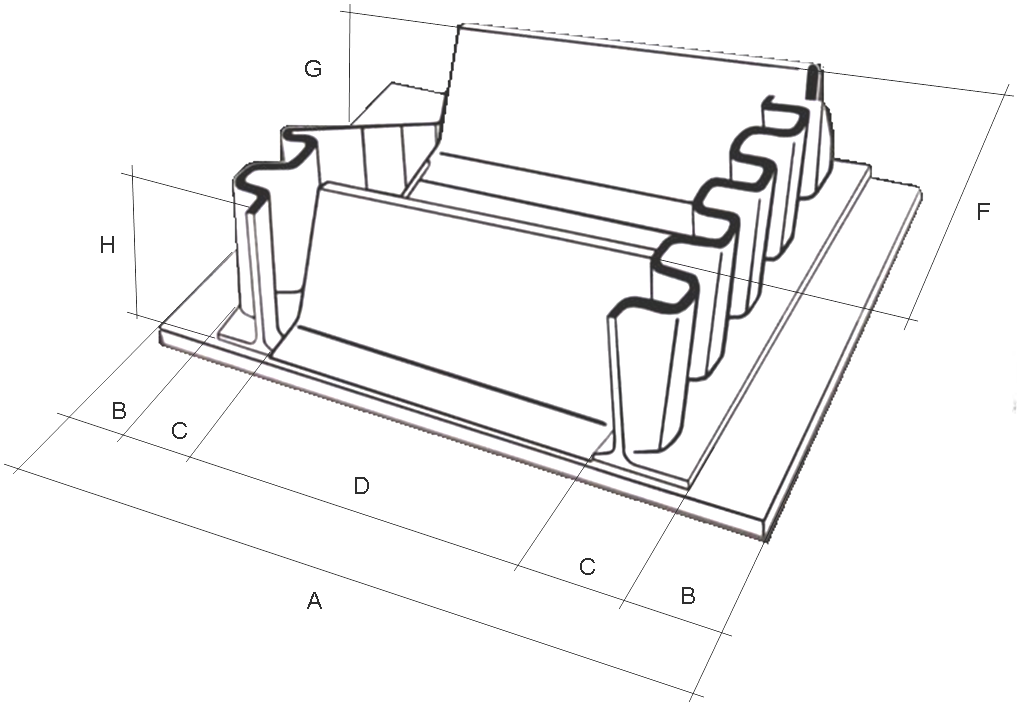

Рис.1

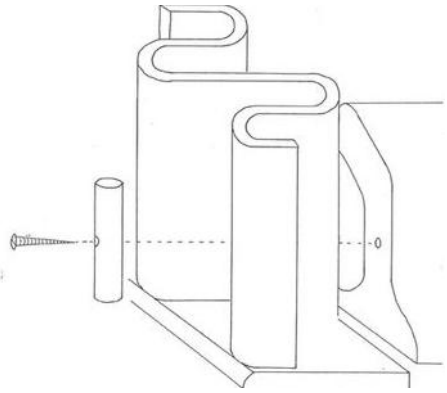

Рис.2