Лист данных NKZ3-80H

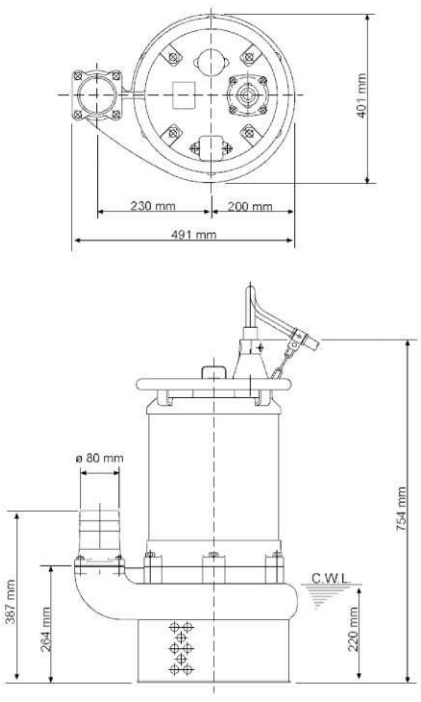

NKZ3-80H

CWL: Уровень воды при непрерывной работе

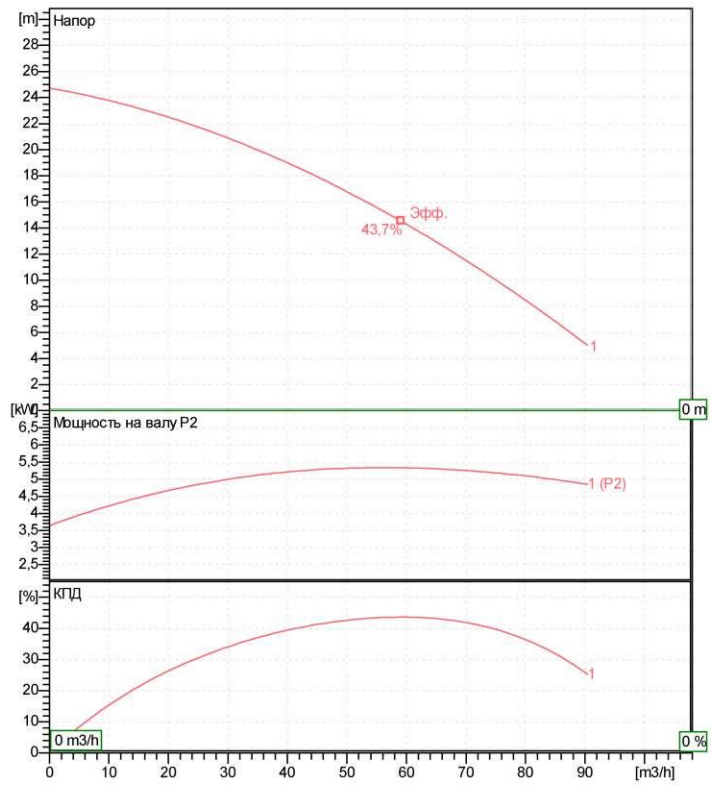

Спецификация

Электро-погружной насос

Вид защиты	IP 68
Глубина погружения	max. 15 m
Тип крыльчатки	Открыть
Макс. допустимые твердые частицы	20 mm

Suitable for:
грязь, ил, жидкости, содержащие песок, бентонит

Электромотор

Погружной асинхронный двигатель сухого типа

Класс изоляции E	4Полюс 1435 1/min
Способ запуска	Прямой
Ном. Напряжение	400 V 50 Hz 3~
Потребление мощности	6,91 kW
Ном. Напряжение	5,50 kW
Ном. Ток	12,1 A
Начальный ток	83,0 A

Кабель

20m H07RN-F 4Cx2,5mmI

Защита двигателя

Круговой тепловой предохранитель
(snap-action bi-metal device)

Уплотнение вала

Двойной механический сальник из карбида кремния в масля
дополнительная смазка масляным подъемником

Главное уплотнение
Карбид кремния на карбиде кремния
Вторичное уплотнение
Карбид кремния на карбиде кремния

Подшипники

Защищенные шарикоподшипники, без обслуживания

Материалы

Крыльчатка	Чугунная отливка с хромовым покрытие
Агитатор	FCD700 (EN-GJS-700-2)
Корпус насоса	FC200 (EN-GJL-200)
Впуск насоса	FCD700 (EN-GJS-700-2)
Motor Frame	FC150 (EN-GJL-150)
Вал	SUS 1.4028 (EN-X30Cr13)

Напорн.патрубок

3" (80мм) BS-соединение (нарезной фланец)

Вес

132 kg (dry weight of the pump only without cable)

Рабочие характеристики аэратора NKZ3-80H

Напорн.патрубок	3"
Напор	24,7 m
Производительность	90,4 m3/h
Ном. Напряжение	5,50 kW
Потребление мощности	6,91 kW
Фазы	3~
Напряжения	400 V
Частота	50 Hz
Ном. Ток	12,1 A
Пусковой ток	83,01 A
Число полюсов	4
Число оборотов	1435 1/min
Способ запуска	Прямой
Класс изоляции	E

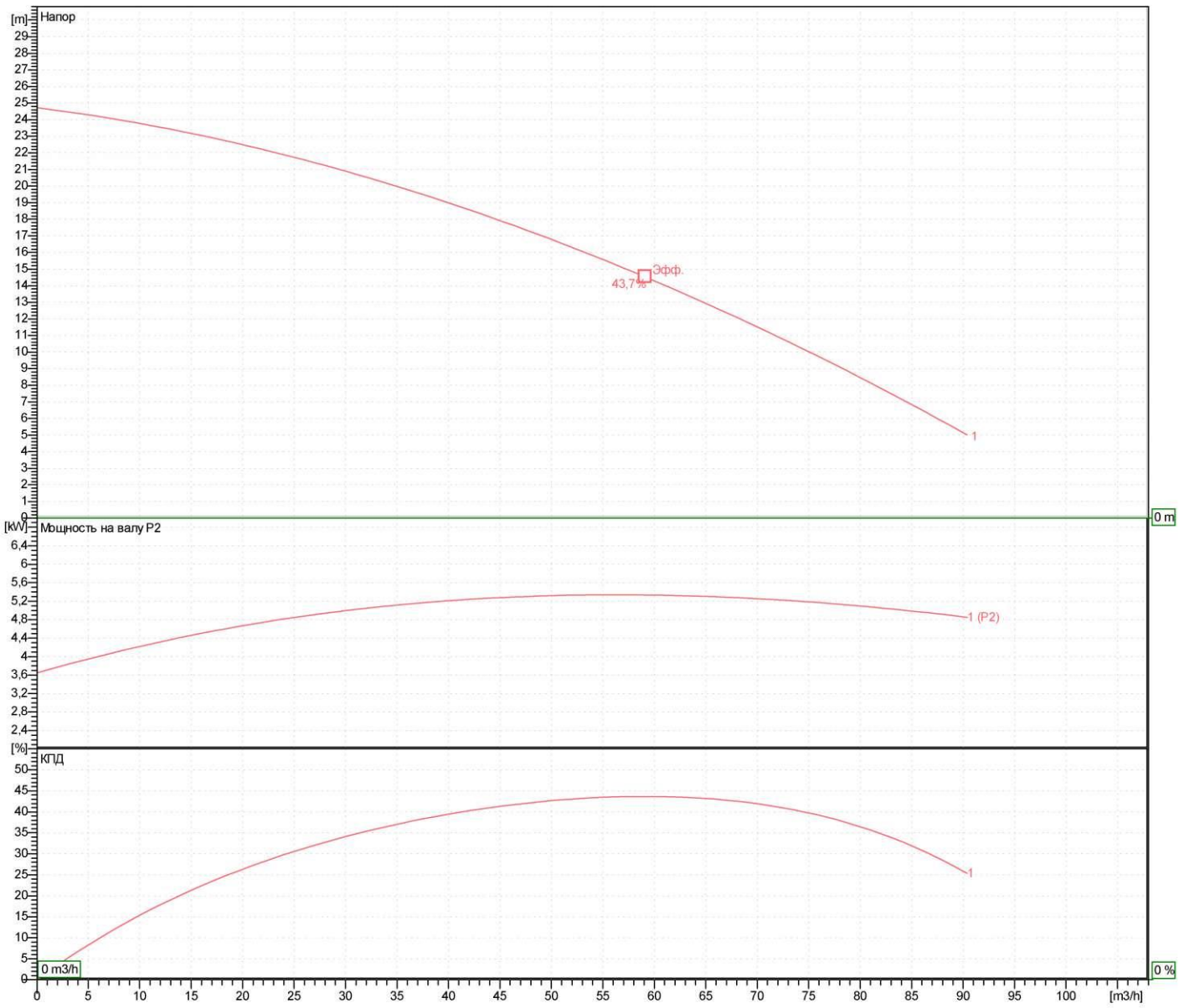

Размеры
NKZ3-80H

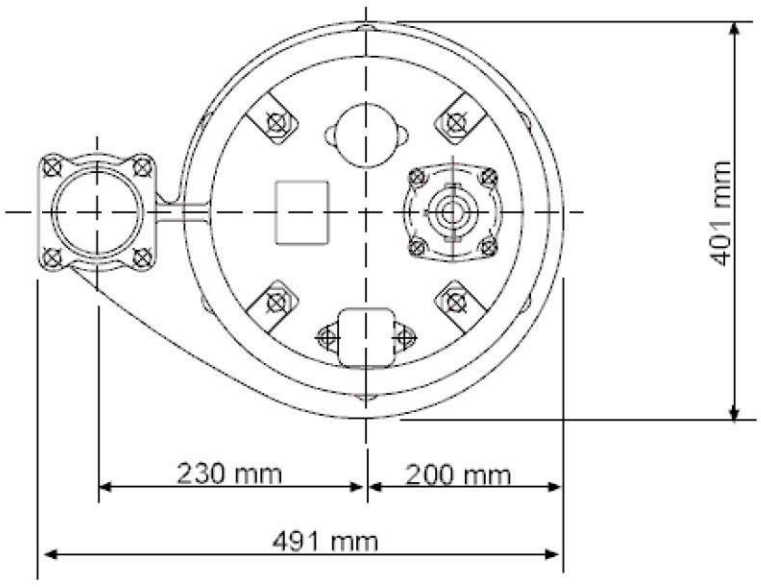

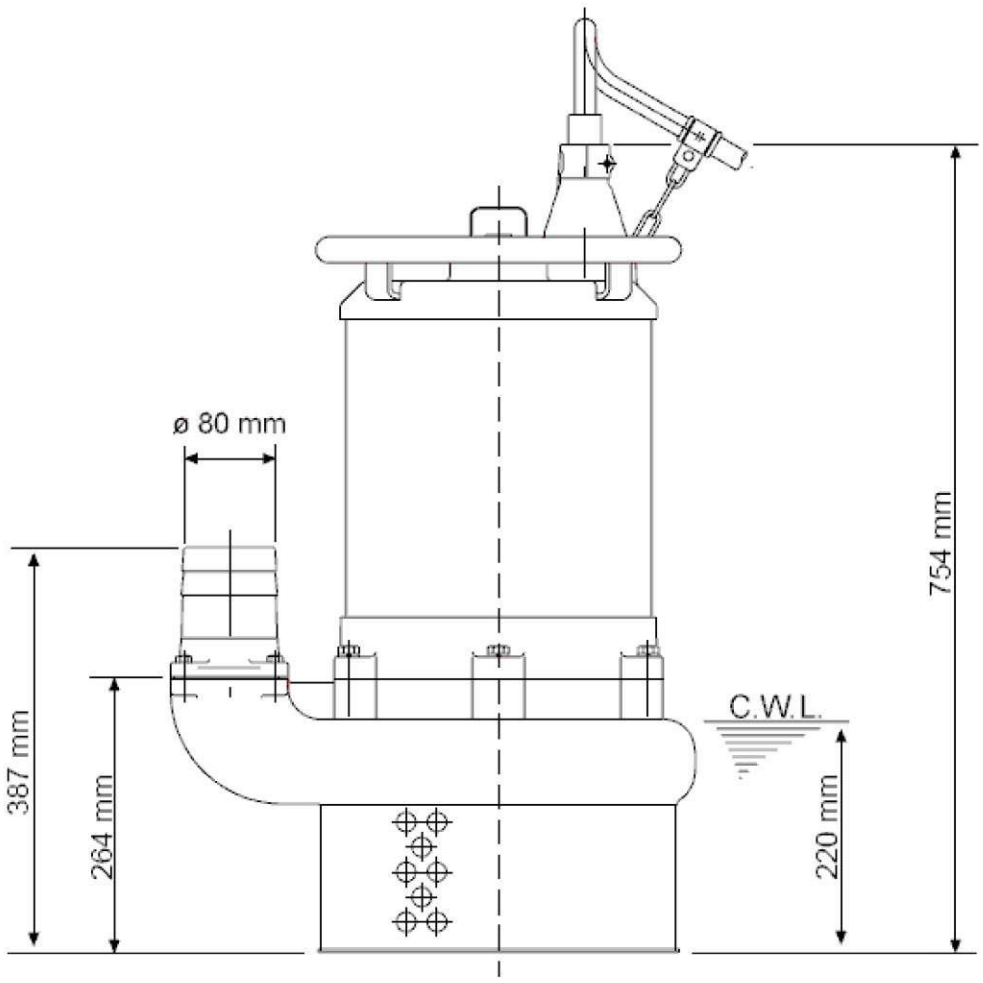

NKZ3-80H

CWL: Уровень воды при непрерывной работе
LWL: минимально допустимый уровень воды

Вид в разрезе
NKZ3-80H

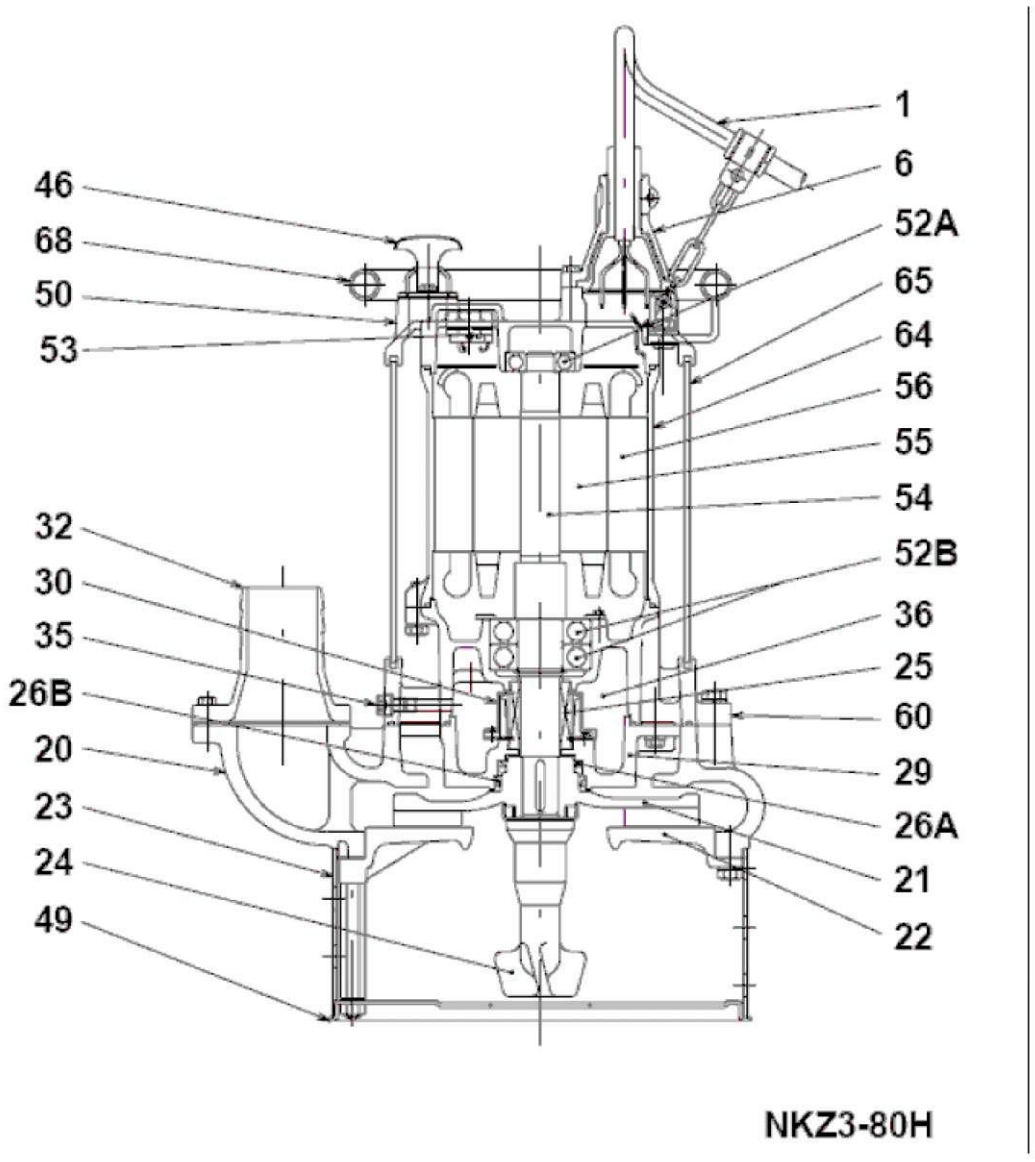

№	Наименование	Примечание	№	Наименование	Примечание
1	Кабель	20m H07RN-F 4Cx2,5mmI	52B	Нижний вкладыш (2x)	6308ZZD2C3
6	Уплотнительная коробка	FC200 (EN-GJL-200)	53	Motor Protector	.
20	Корпус насоса	FC200 (EN-GJL-200)	54	Вал	SUS 1.4028 (EN-X30Cr13)
21	Крыльчатка	Чугунная отливка с хромовым покрытием	55	Rotor	.
22	Впуск насоса	FCD700 (EN-GJS-700-2)	56	статор	.
23	Сетка	Стальная пластина	60	Bearing Housing	FC150 (EN-GJL-150)
24	Агитатор	FCD700 (EN-GJS-700-2)	64	Motor Frame	FC150 (EN-GJL-150)
25	Механическое уплотнение	H-35	65	Внешняя крышка	Конструкционная сталь SS400
26A	Верхний сальник	VC-60756	68	Ручка	труба из стали с гальванопокрытием
26A	Нижний сальник	DD-718195			
29	Масляная камера	FC200 (EN-GJL-200)			
32	Штуцер для контроля давления	FC200 (EN-GJL-200)			
35	Винт для масла	SUS 1.4301 (EN-X5CrNi 18-10)			
36	Смазка	Турбинное масло (ISO VG32)			
50	Накладка	FC150 (EN-GJL-150)			
52A	Верхний подшипник	6305ZZC3			