Лист данных LSC1.4S-52

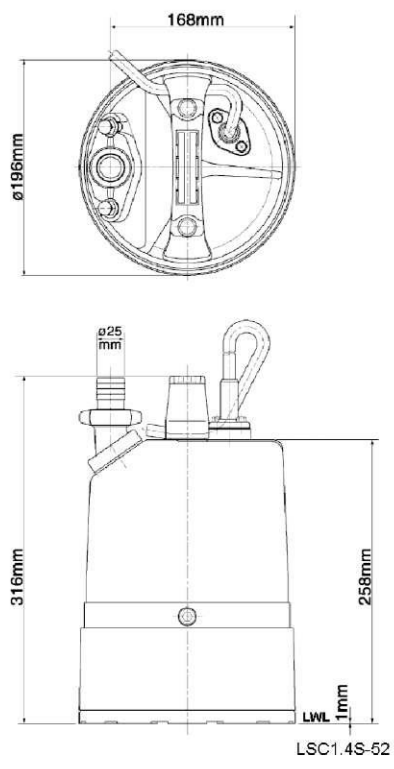

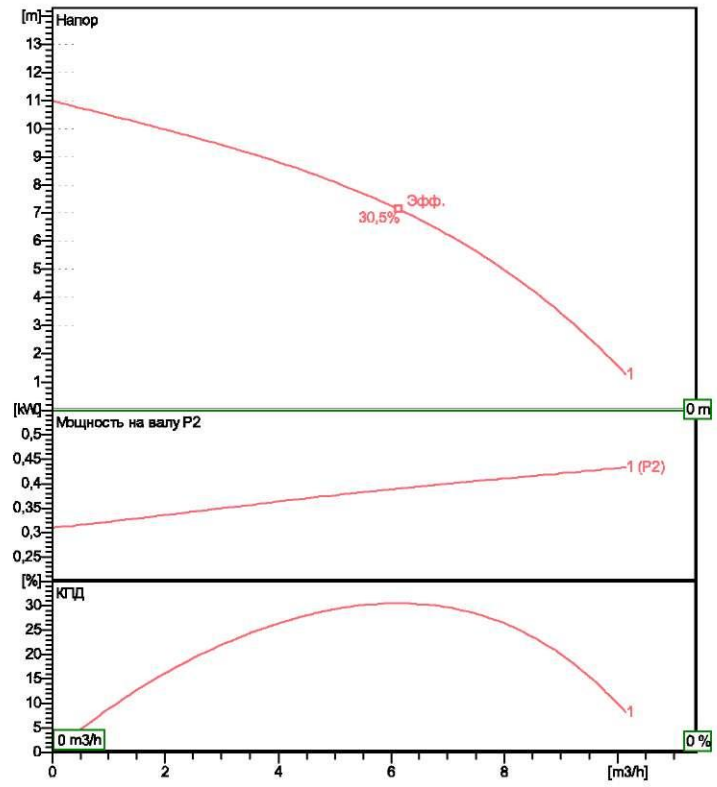

LWL: Минимально допустимый уровень воды

Спецификация

Электро-погружной насос
Вид защиты IP 68
Глубина погружения max. 10 m
Тип крыльчатки полувихревая
Макс. тверд. частицы 6 mm
Применяется для:
остаточная вода на плоских поверхностях

Электромотор

Погружной асинхронный двигатель сухого типа
Класс изоляции E 2Полюс 2610 1/min
Способ запуска Прямой
Ном. Напряжение 230 V 50 Hz 1~
Потребление мощности 0,59 kW
Номин. мощность 0,48 kW
Ном. Ток 2,9 A
Начальный ток 6,8 A

Кабель

10m H07RN-F 3Cx1mmI

Защита двигателя

Круговой тепловой предохранитель
(биметаллический датчик)

Уплотнение вала

Двойной мех. сальник (карбид кремния) в масл. ванне дополнительная смазка масляным подъемником

Главное уплотнение
Карбид кремния на карбиде кремния
Вторичное уплотнение
Углерод на керамике

Подшипники

Защищенные шарикоподшипники, без обслуживания

Материалы

Крыльчатка	Уретановый каучук
Корпус насоса	Полипропилен/ полиэтилен
Корпус мотора	Стальная пластина
Вал	Нержавеющая сталь SUS403

Напорн.патрубок

1" (25мм) соединение под гибкий шланг

Вес

12 kg (только сухой вес насоса без кабеля)

Рабочие характеристики
LSC1.4S-52

Напорн.патрубок	DN 25
Напор	11,0 m
Производительность	10,1 m3/h
Номин. мощность	0,48 kW
Потребление мощности	0,59 kW
Фазы	1~
Напряжения	230 V
Частота	50 Hz
Ном. Ток	2,9 A
Пусковой ток	6,82 A
Число полюсов	2
Число оборотов	2610 1/min
Способ запуска	Прямой
Класс изоляции	E

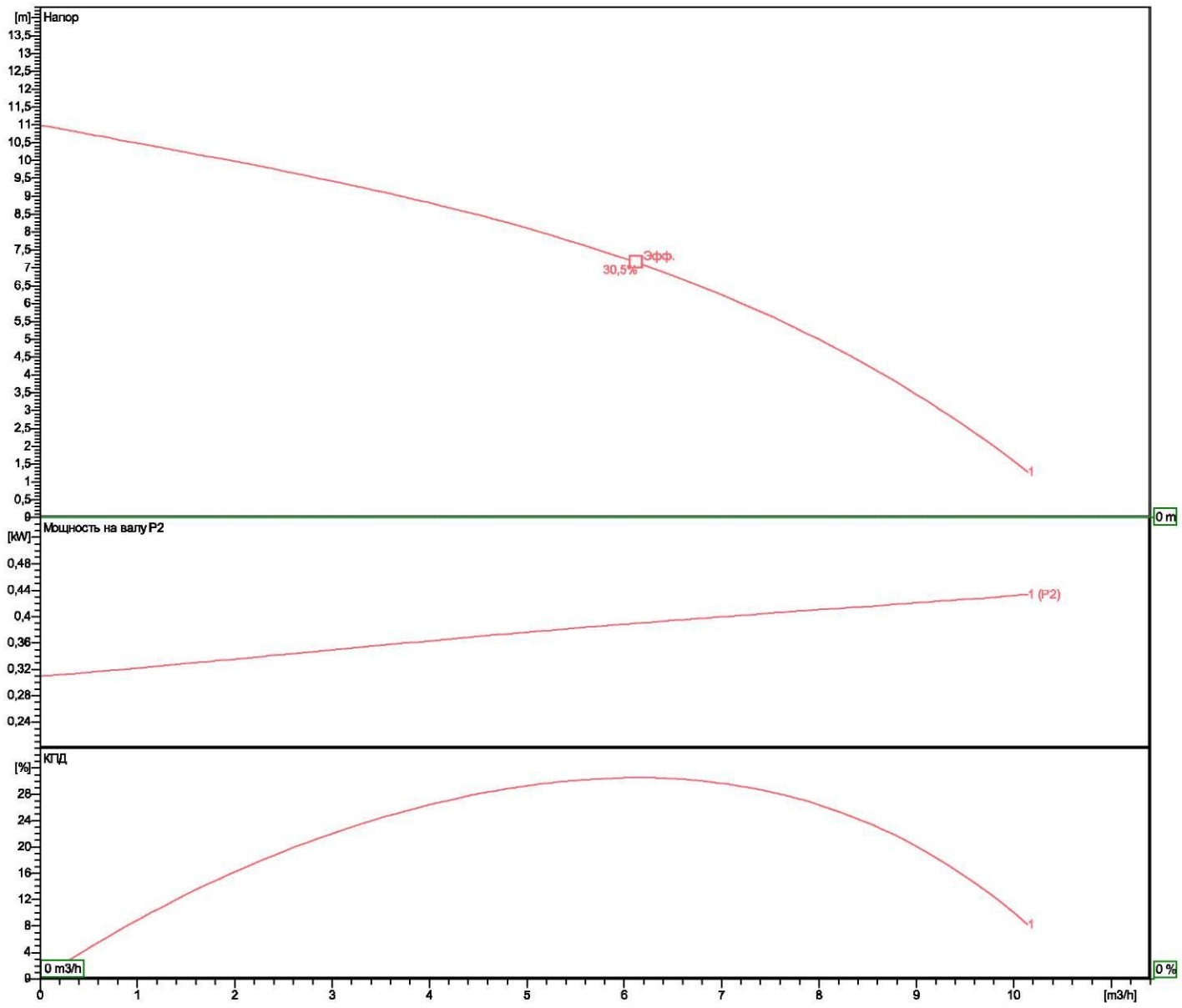

Размеры
LSC1.4S-52

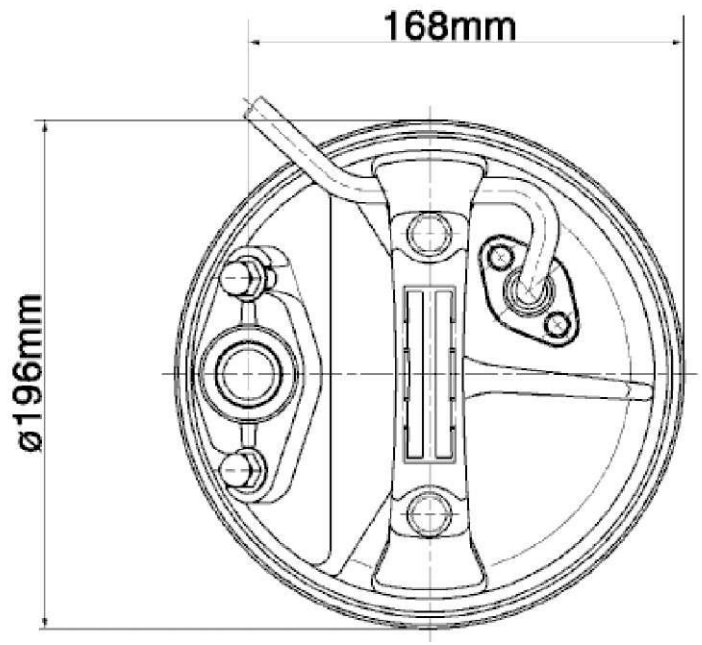

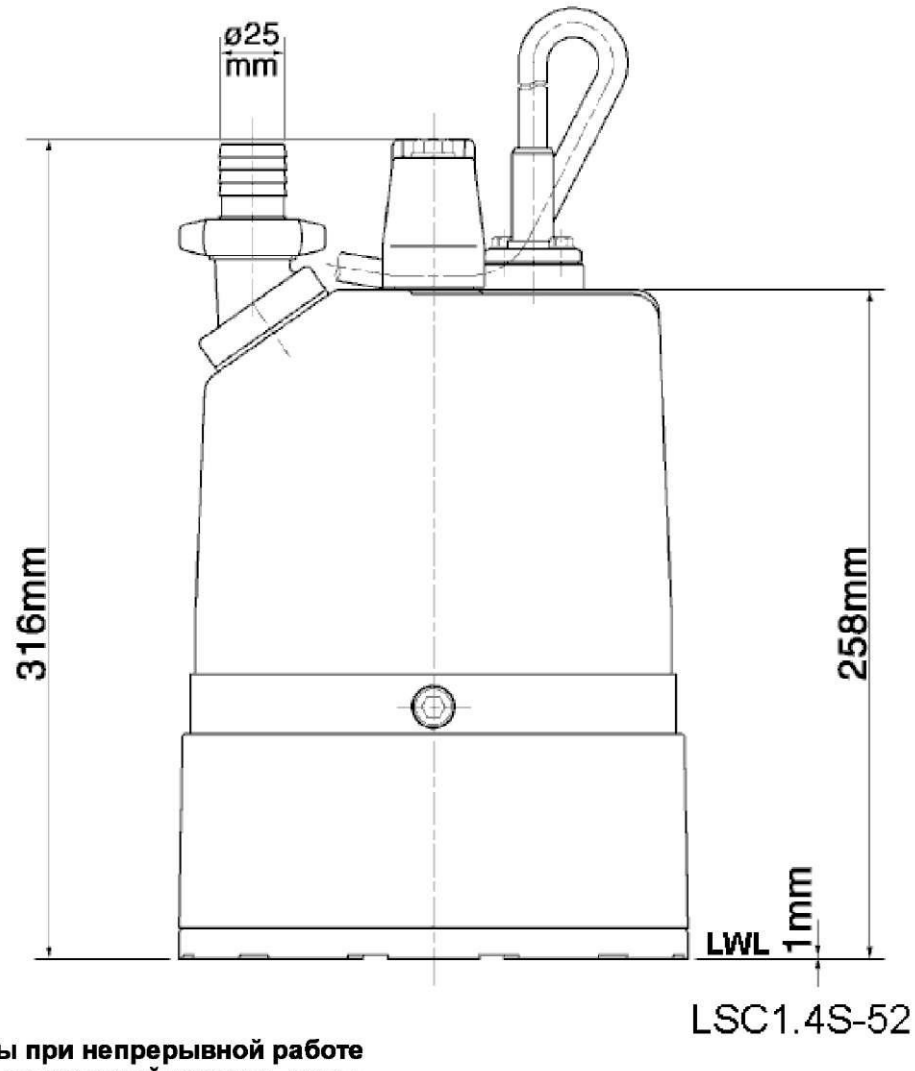

CWL: Уровень воды при непрерывной работе
LWL: Минимально допустимый уровень воды

Вид в разрезе
LSC1.4S-52

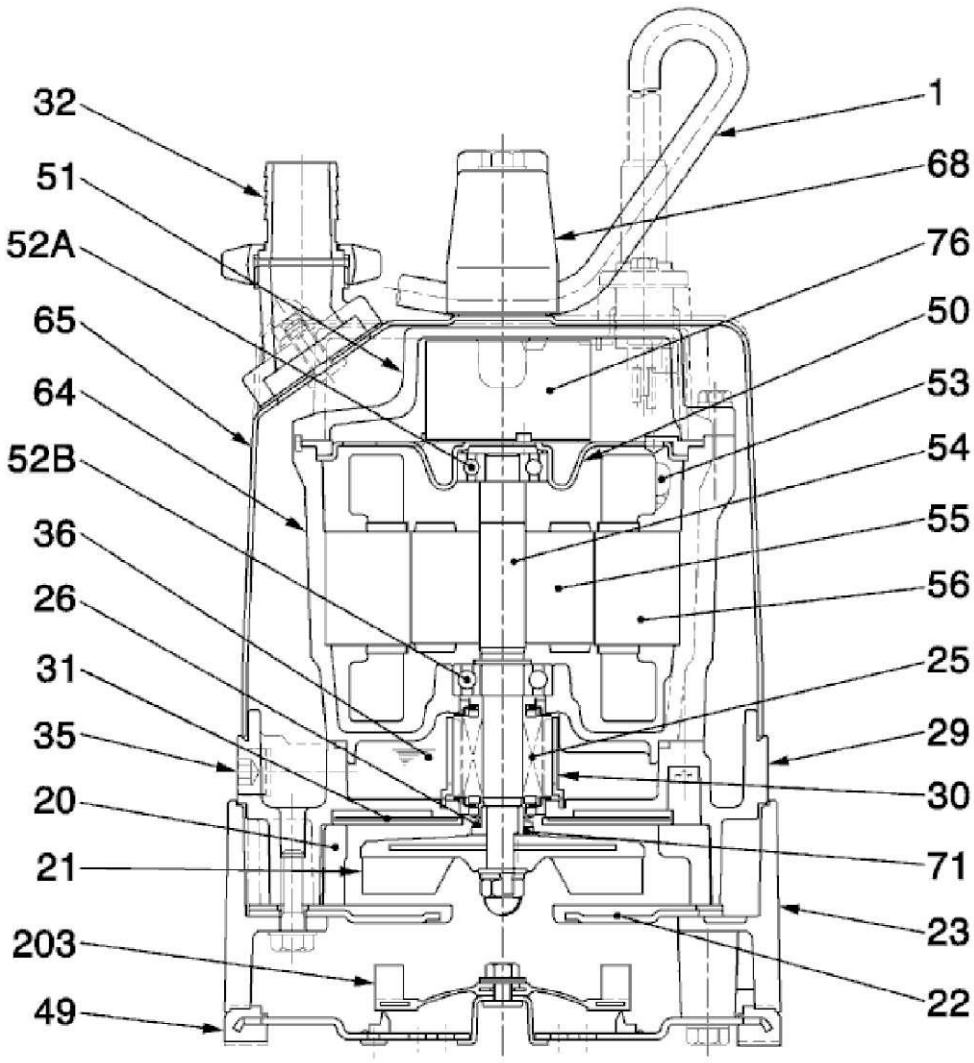

LSC1.4S-52

№	Наименование	Примечание	№	Наименование	Примечание
1	Кабель	H07RN-F	52A	Верхний подшипник	6201ZZC3
20	Корпус насоса	Полипропилен/ полиэтилен	52B	Нижний подшипник	6202ZZC3
21	Крыльчатка	Уретановый каучук	53	Миниатюрный протектор	.
22	Впуск насоса	Стальная пластина + уретановый каучук	54	Вал	Нержавеющая сталь SUS403
23	Сетка	Алюминиевая отливка	55	Ротор	.
25	Механическое уплотнение	Siliziunkarbid, W-14VL	56	статор	.
26	Сальник	Акрило-нитрильный каучук	64	Корпус мотора	Стальная пластина
29	Масляная камера	Алюминиевая отливка	65	Внешняя крышка	Алюминиевая отливка
30	Маслораспределитель	Пластмасса	68	Ручка	Пластмасса
31	Пластина истирания	Уретановый каучук	71	Муфта защиты вала	Нержавеющая сталь SUS304
32	Штуцер контроля давления	Алюминиевая отливка	76	Конденсатор	.
35	Винт для масла	Нержавеющая сталь SUS304	203	Возвратный клапан	Стирол-бутадиеновый каучук
36	Смазка	Турбинное масло (ISO VG32)			
49	нижняя пластина	Стальн. пластина + бут.-нитрильн. каучук			
50	Накладка	Стальная пластина			
51	Основная крышка	Алюминиевая отливка			