Лист данных KTZ35.5-53

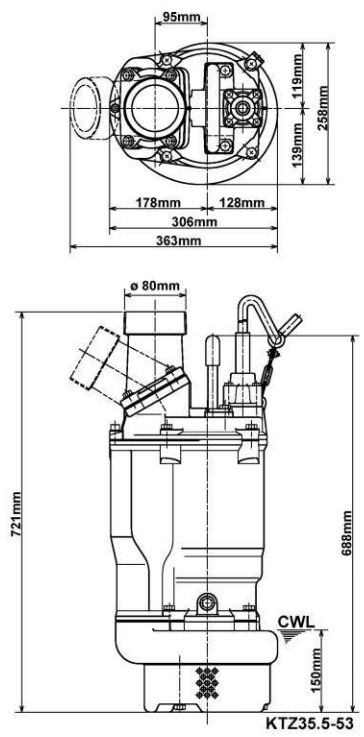

CWL: Уровень воды при непрерывной работе

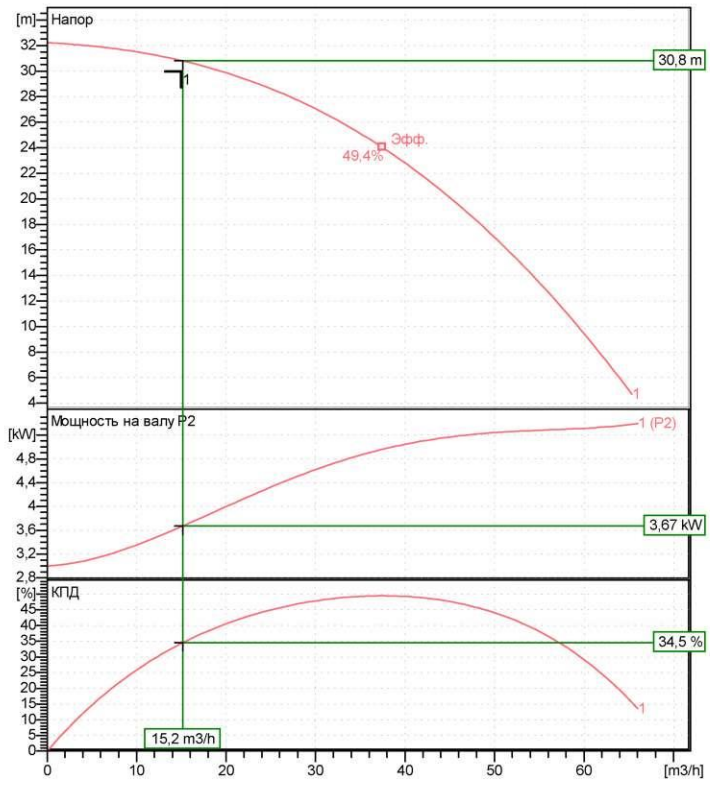

Спецификация

Электро-погружной насос

Вид защиты	IP 68
Глубина погружения	max. 25 m
Тип крыльчатки	Полуоткрытый
Макс. тверд. частицы	8,5 mm

Geeignet fur:
Geeignet fur Quell-, Schmutz-, Grund-, sandh. Wasser

Электромотор

Погружной асинхронный двигатель сухого типа

Класс изоляции F	2Полюс 2945 1/min
Способ запуска	Прямой
Ном. Напряжение	400 V 50 Hz 3~
Потребление мощности	6,98 kW
Номин. мощность	5,50 kW
Ном. Ток	11,4 A
Начальный ток	85,0 A

Кабель

20m NSSHOU 4Cx2,5mm?

Защита двигателя

Круговой тепловой предохранитель
(биметаллический датчик)

Уплотнение вала

Двойной мех. сальник (карбид кремния) в масл. ванне дополнительная смазка масляным подъемником

Главное уплотнение
Карбид кремния на карбиде кремния
Вторичное уплотнение
Карбид коемния на углероде

Подшипники

Защищенные шарикоподшипники, без обслуживания

Материалы

Крыльчатка	Хромированное железо HiCrFC
Корпус насоса	FC200 (EN-GJL-200)
Впуск насоса	FCD50 (EN-GJS-500-7)
Корпус мотора	FC150 (EN-GJL-150)
Вал	Нержавеющая сталь SUS420J2

Напорн.патрубок

3” Gewindeanschlu? / Schlauchanschlu?

Вес

76 kg (только сухой вес насоса без кабеля)

Рабочие характеристики
KTZ35.5-53

Напорн.патрубок	3"
FordH	32,2 m
Производительность	65,3 m3/h
Номин. мощность	5,50 kW
Потребл. мощность	6,98 kW
Фазы	3~
Напряжения	400 V
Частота	50 Hz
Ном. Ток	11,4 A
Пусковой ток	85,04 A
Число полюсов	2
Число оборотов	2945 1/min
Способ запуска	Прямой
Класс изоляции	F

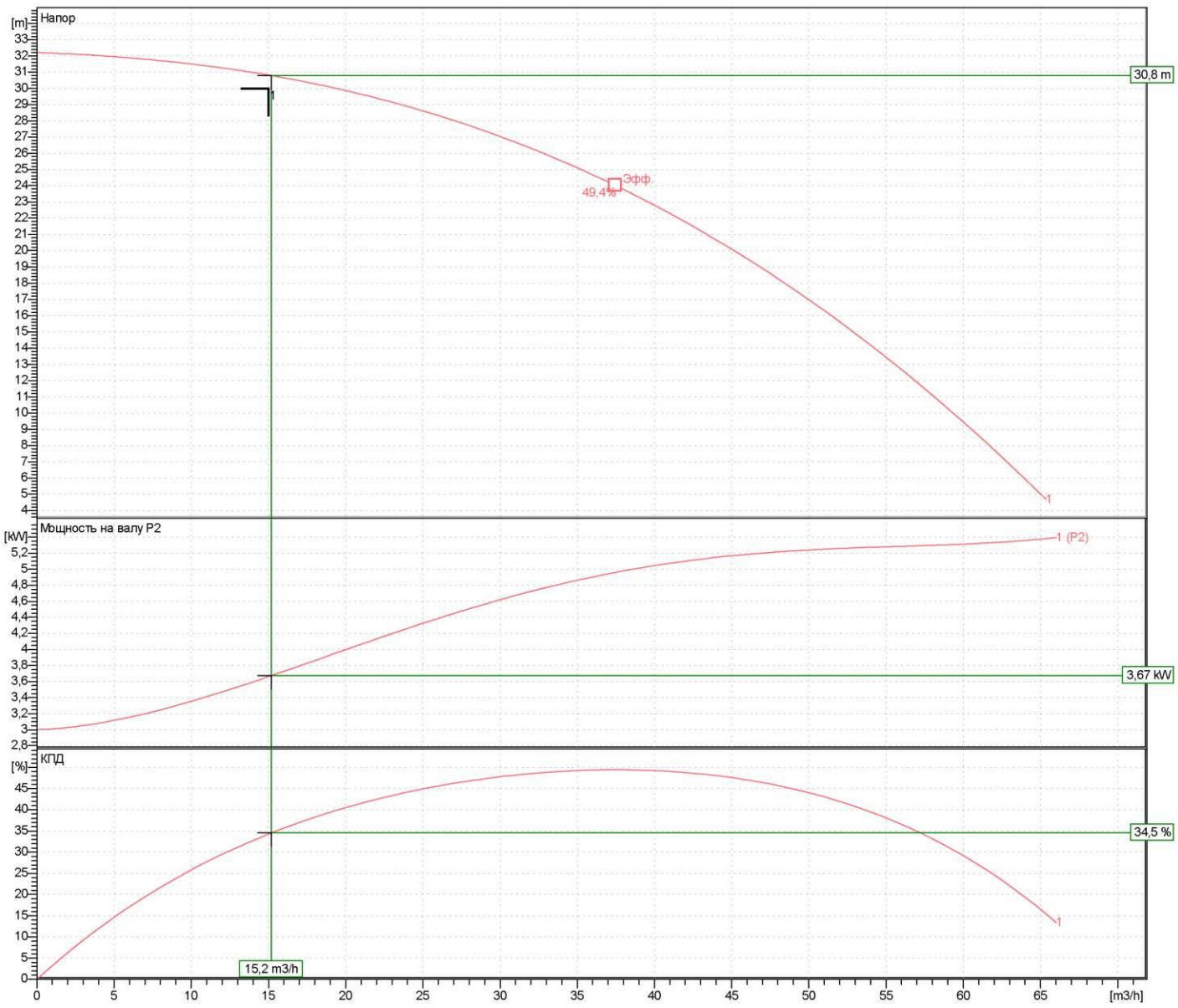

Размеры
KTZ35.5-53

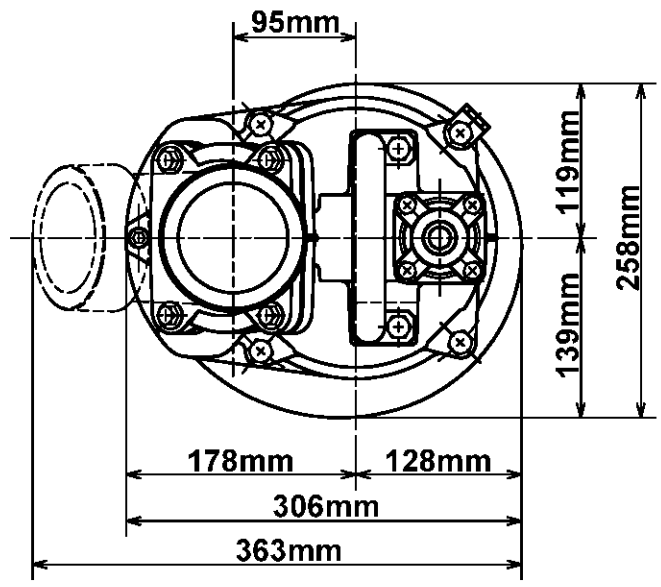

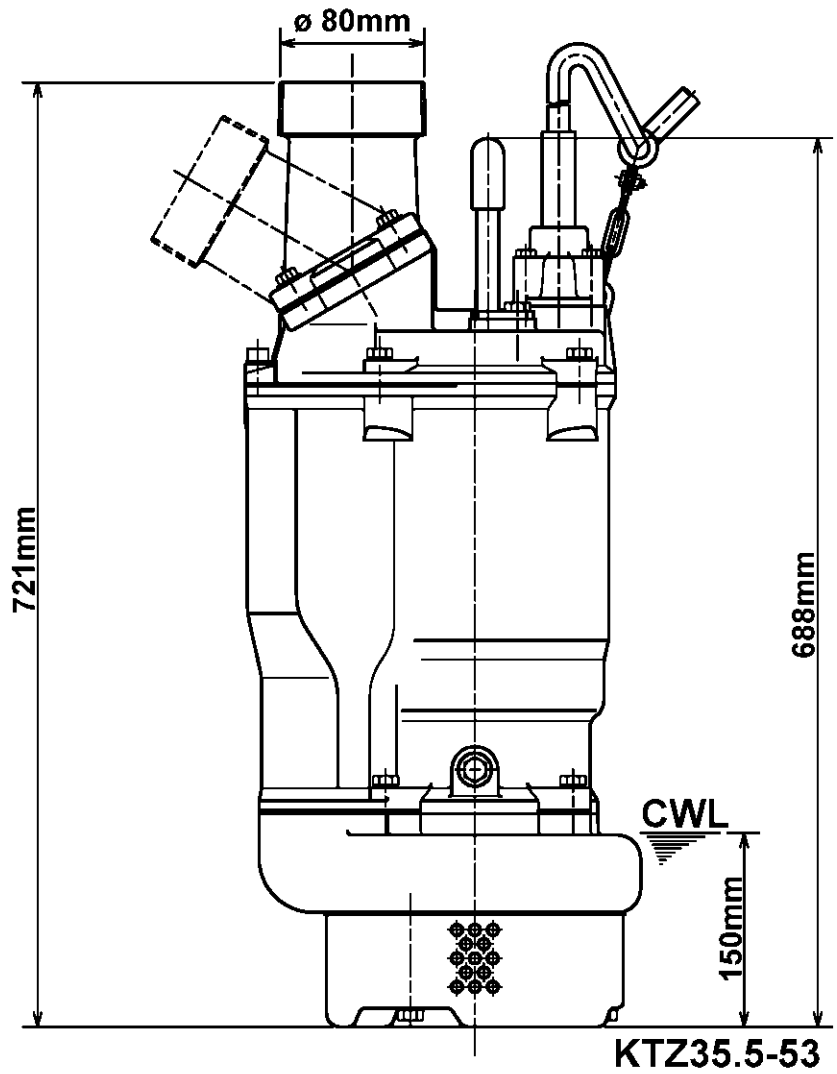

CWL: Уровень воды при непрерывной работе
LWL: Минимально допустимый уровень воды

Вид в разрезе
KTZ35.5-53

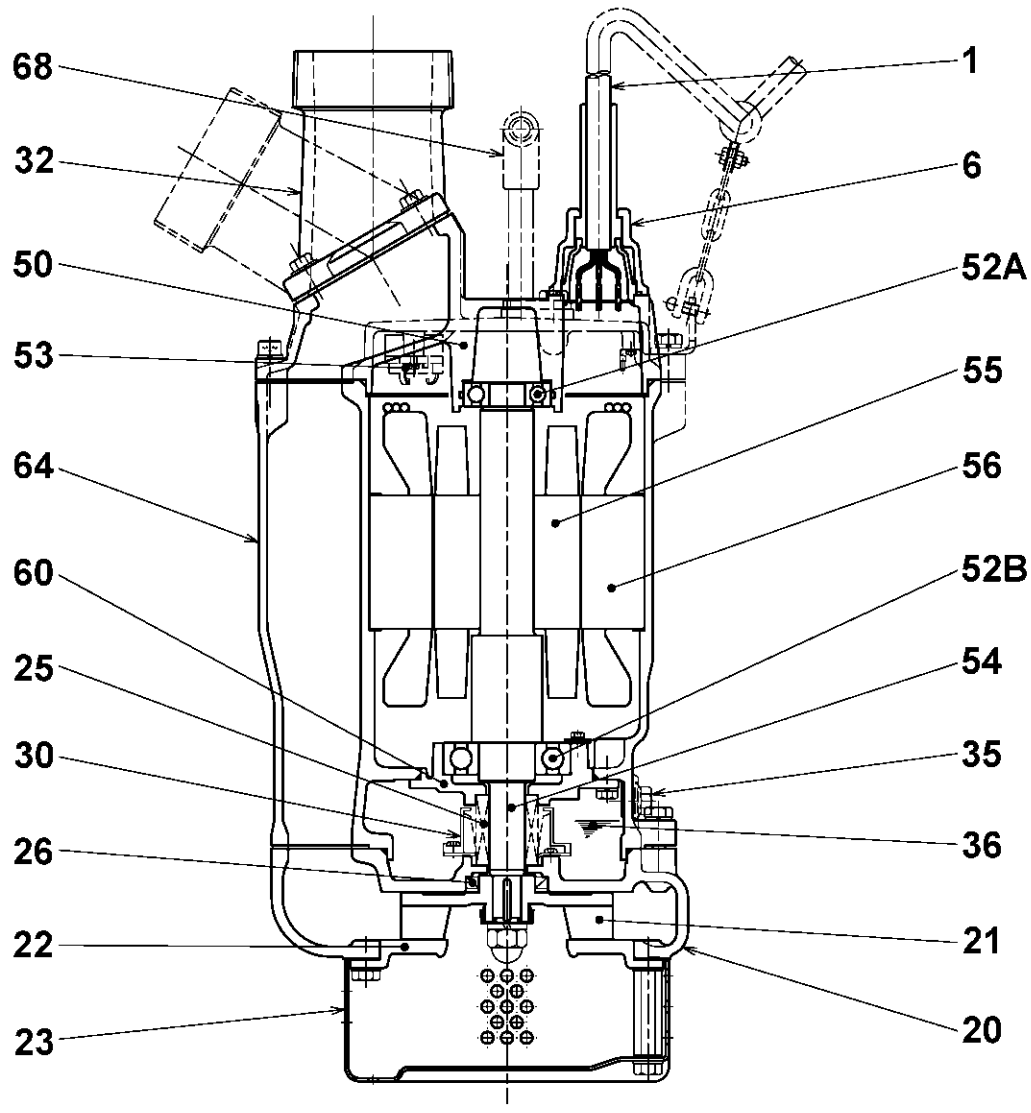

№	Наименование	Примечание
1	Кабель	20m NSSHOU
6	Уплотнительная коробка	FC200 (EN-GJL-200)
20	Корпус насоса	FC200 (EN-GJL-200)
21	Крыльчатка	Хромированное железо HiCrFC
22	Впуск насоса	FCD50 (EN-GJS-500-7)
23	Сетка	Стальная пластина
25	Механическое уплотнение	H-2530N
26	Сальник	DD40588
30	Маслораспределитель	Пластмасса
32	Штуцер контроля давления	Алюминиевый литейный сплав
35	Винт для масла	Нержавеющая сталь SUS304
36	Смазка	Турбинное масло (ISO VG32)
50	Основная крышка	FC150 (EN-GJL-150)
52A	Верхний подшипник	6305ZZC3
52B	Нижний вкладыш	6308ZZC3
53	Предохранитель двигателя	.

№	Наименование	Примечание
54	Вал	Нержавеющая сталь SUS420J2
55	Ротор	.
56	статор	.
60	Кожух подшипника	FC150 (EN-GJL-150)
64	Корпус мотора	FC150 (EN-GJL-150)
68	Ручка	Стальная трубае / профильная сталь