BS 2640 MT 3~ 226

Техническая спецификация

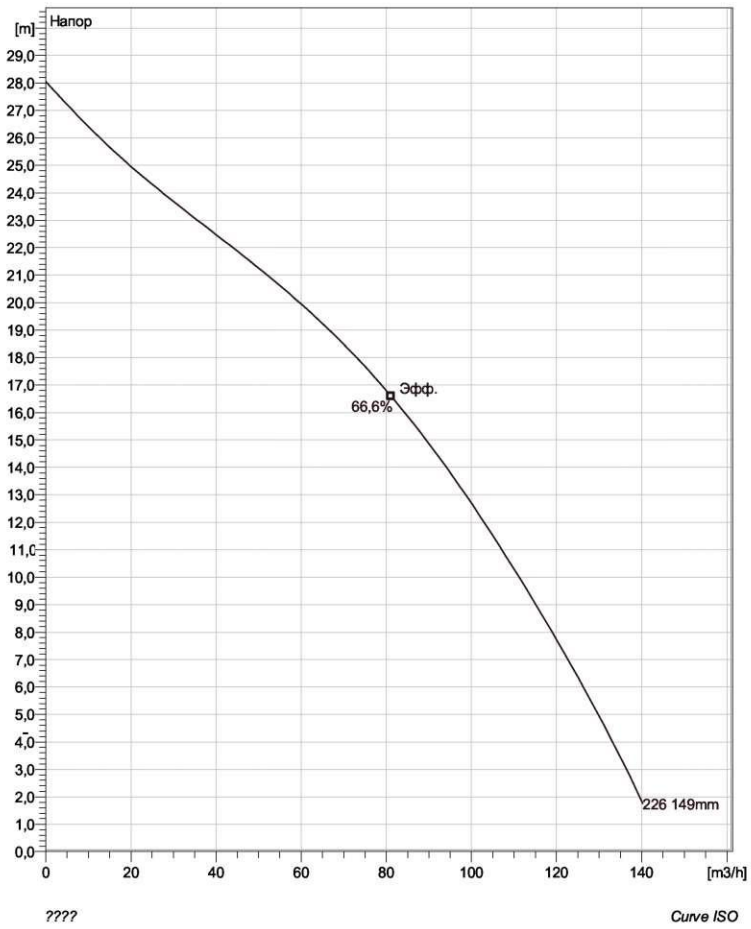

Примечание: рисунок может не соответствовать текущей конфигурации.

General

Переносные насосы, идеально подходящие для перекачивания воды или жидкости, которая содержит концентрации абразивных веществ.

Installation: S - переносной полупостоянный, мокрый

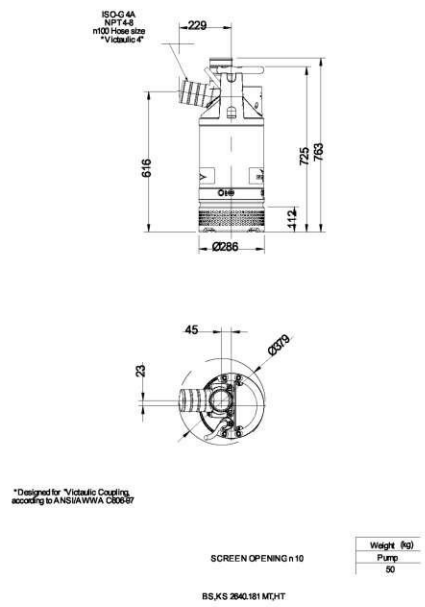

Рабочее колесо

Impeller material	Hard-Iron
Диаметр выхода	100 mm
Inlet diameter	90 mm
Impeller diameter	149 mm
Number of blades	2

Двигатель

Motor #	B2640.181 15-14-2BB-W 5.6KW
Одобрение	Стандартно
Тип статора	1
Частота	50 Hz
Ном. напряжение	400 V
Число полюсов	2
Фазы	3~
Ном. мощность	5,6 kW
Номинальный ток	11 A
Пусковой ток	78 A
Ном. скорость вращения	2895 rpm
Коэффициент мощности	
1/1 Load	0,87
3/4 Load	0,81
1/2 Load	0,69
Motor efficiency	
1/1 Load	84,2 %
3/4 Load	85,1 %
1/2 Load	84,1 %

Конфигурация

Проект	Номер проекта	Исполнитель	Создано	Последнее изменение
			13.09.2016	

xylem

BS 2640 MT 3~ 226

Duty Analysis

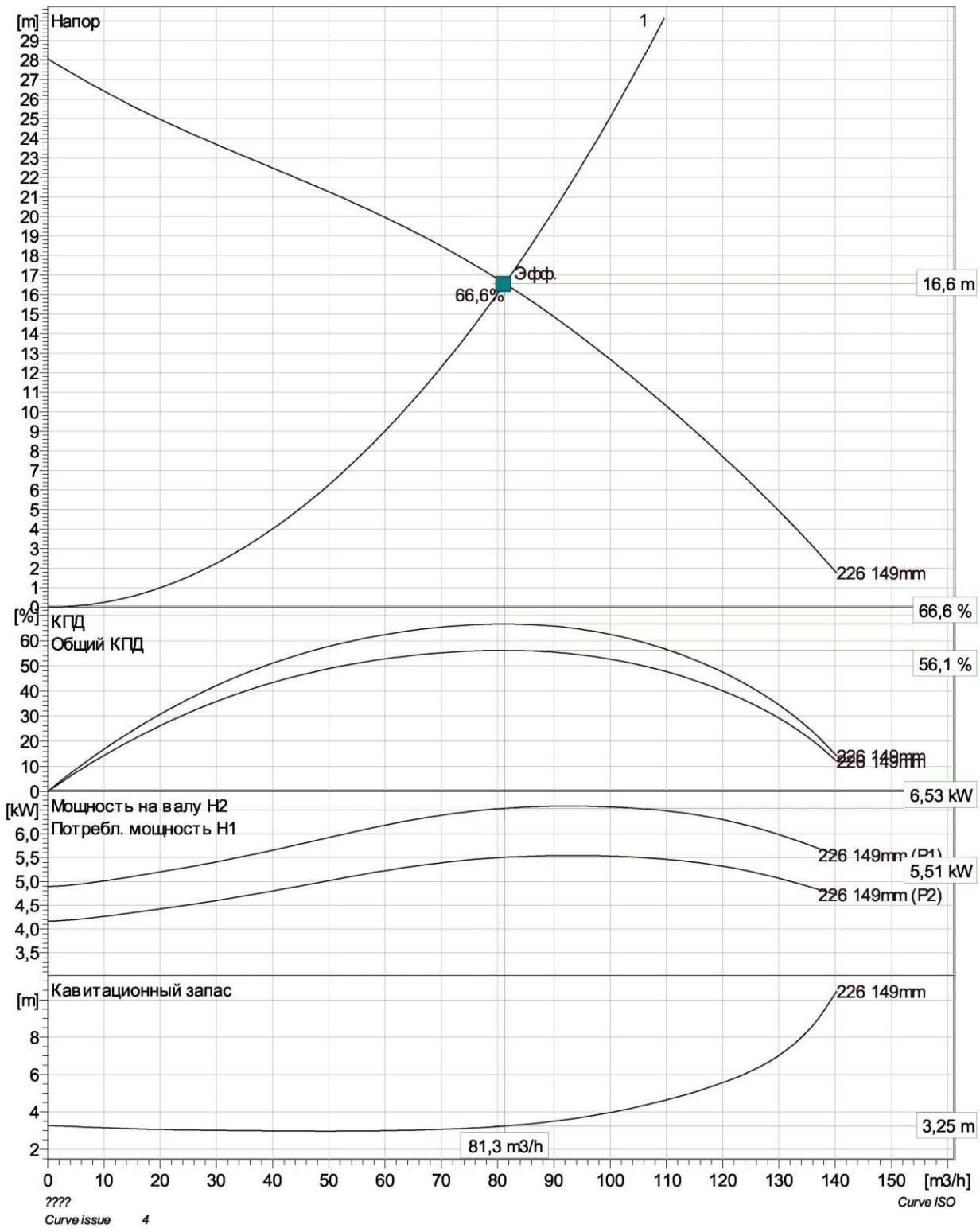

Pumps running /System	Individual pump Flow	Head	Shaft power	Total Flow	Head	Shaft power	Pump eff.	Specific energy	NPSHre
1	81,3 m3/h	16,6 m	5,51 kW	81,3 m3/h	16,6 m	5,51 kW	66,6 %	0,0804 kWh/m3	3,25 m

Проект	Номер проекта	Исполнитель	Создано	Последнее изменение
			13.09.2016	

xylem

BS 2640 MT 3~ 226

Dimensional drawing

FLYGT

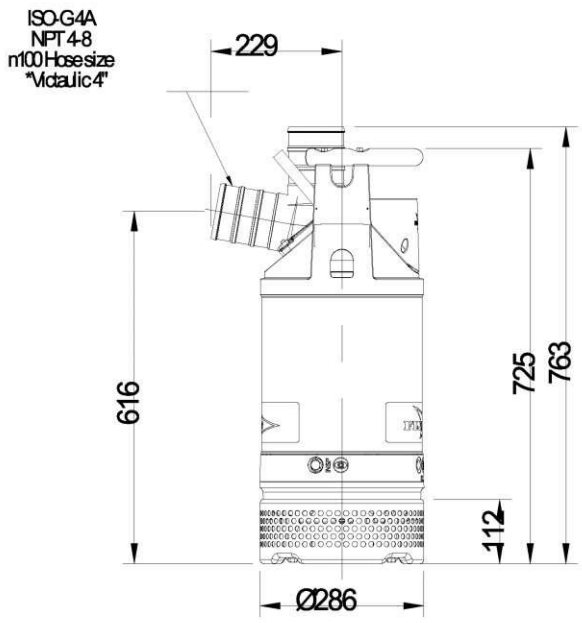

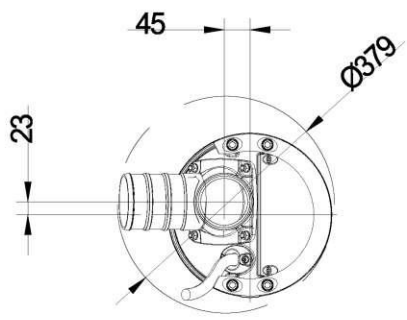

*Designed for "Victaulic Coupling
according to ANSI/AWWA C606-97

SCREEN OPENING n 10

Weight (kg)
Pump
50

BS,KS 2640.181 MT,HT

Проект	Номер проекта	Исполнитель	Создано	Последнее изменение
			13.09.2016	

BS 2640 HT 3~ 251

Техническая спецификация

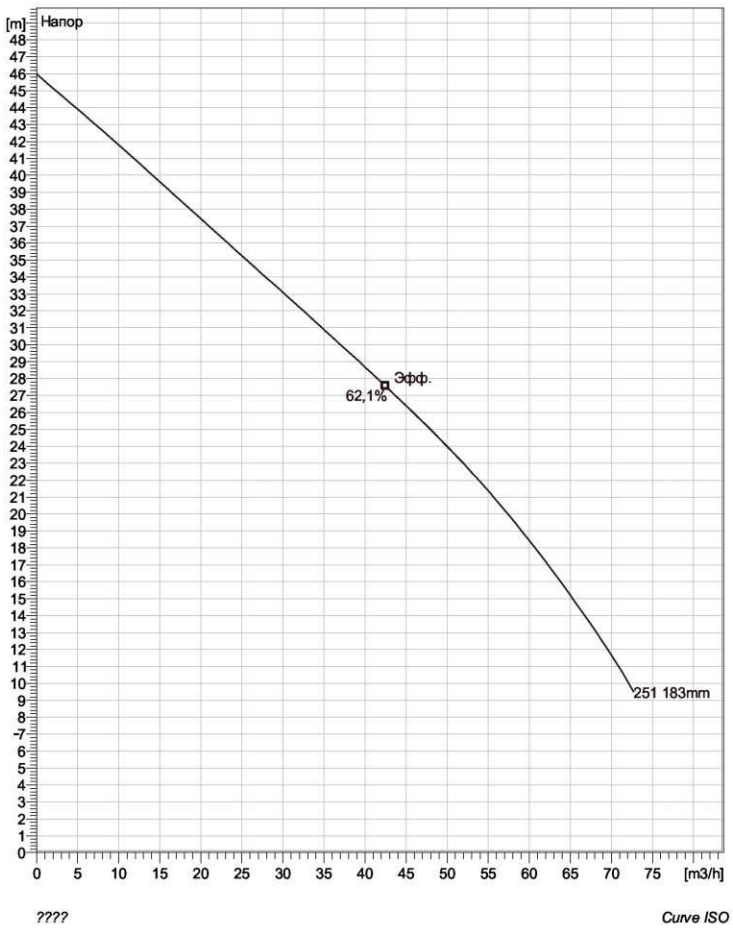

Примечание: рисунок может не соответствовать текущей конфигурации.

General
Переносные насосы, идеально подходящие для перекачивания воды или жидкости, которая содержит концентрации абразивных веществ.

Installation: S - переносной полупостоянный, мокрый

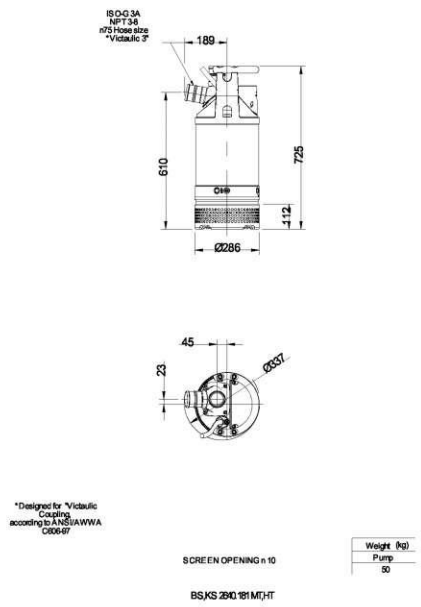

Рабочее колесо

Impeller material	Hard-Iron
Диаметр выхода	75 mm
Inlet diameter	72 mm
Impeller diameter	183 mm
Number of blades	2

Двигатель

Motor #	B2640.181 15-14-2BB-W 5.6KW
Одобрение	Стандартно
Тип статора	5
Частота	50 Hz
Ном. напряжение	400 V
Число полюсов	2
Фазы	3~
Ном. мощность	5,6 kW
Номинальный ток	11 A
Пусковой ток	75 A
Ном. скорость вращения	2890 rpm
Коэффициент мощности	
1/1 Load	0,89
3/4 Load	0,84
1/2 Load	0,73
Motor efficiency	
1/1 Load	84,3 %
3/4 Load	85,5 %
1/2 Load	84,9 %

Конфигурация

Проект	Номер проекта	Исполнитель	Создано	Последнее изменение
			13.09.2016	

xylem

BS 2640 HT 3~ 251

Duty Analysis

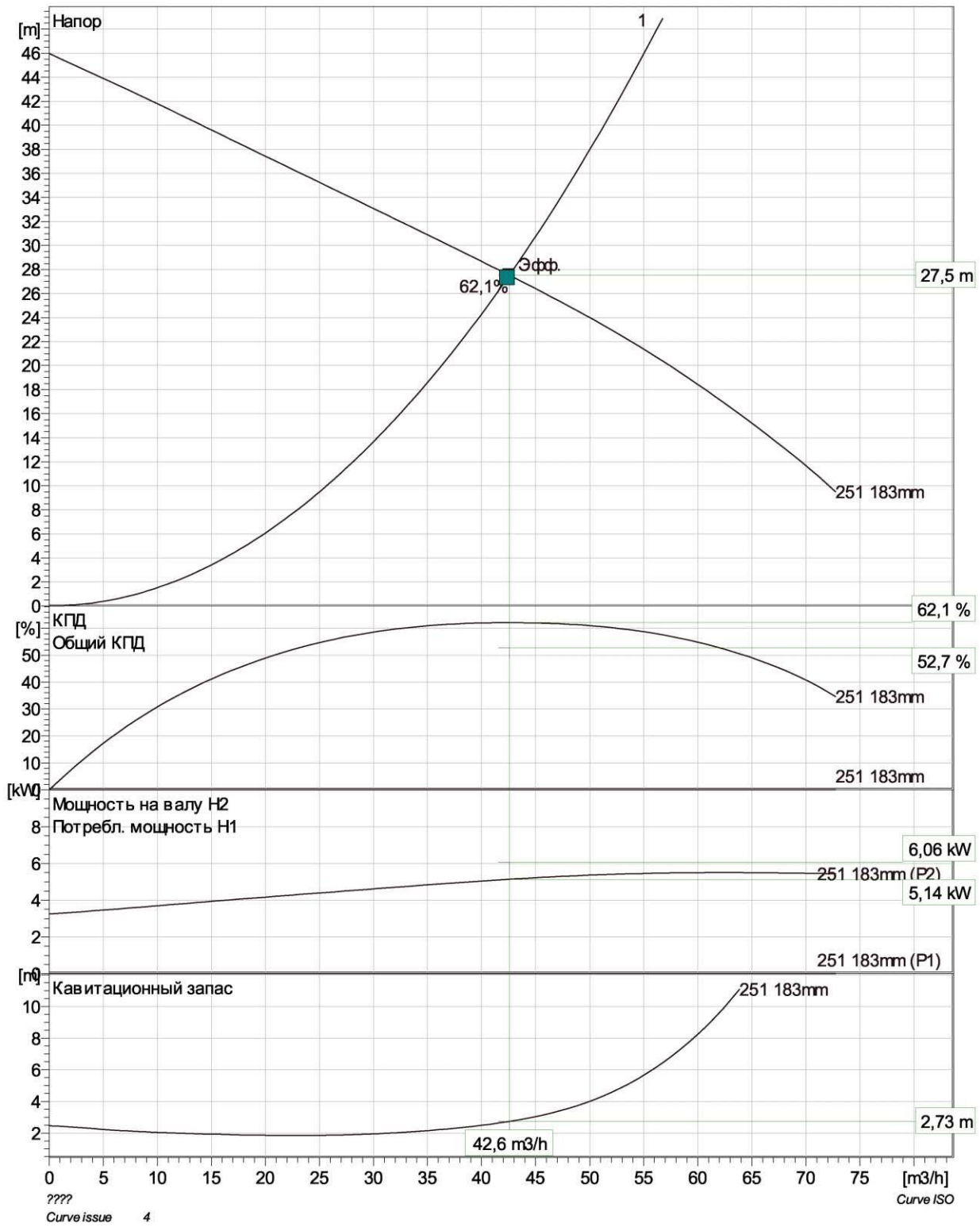

Pumps running /System	Individual pump Flow	Head	Shaft power	Total Flow	Head	Shaft power	Pump eff.	Specific energy	NPSHre
1	42,6 m3/h	27,5 m	5,14 kW	42,6 m3/h	27,5 m	5,14 kW	62,1 %	0,142 kWh/m3	2,73 m

Проект	Номер проекта	Исполнитель	Создано	Последнее изменение
			13.09.2016	

xylem

BS 2640 HT 3~ 251

Dimensional drawing

FLYGT

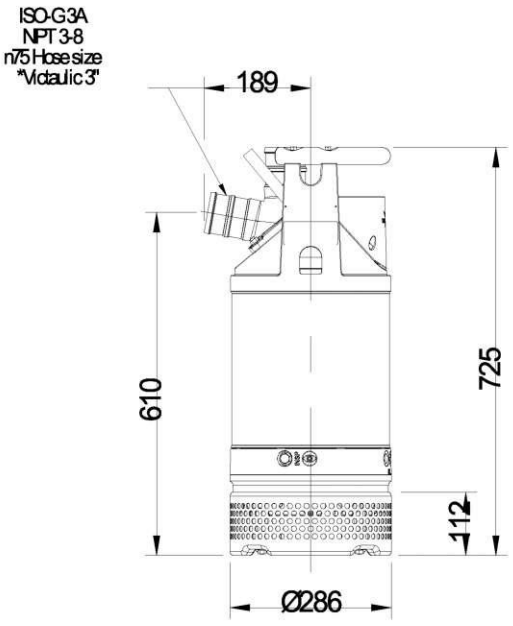

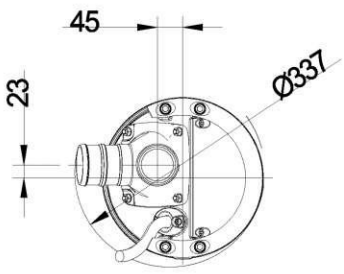

*Designed for "Victaulic Coupling,
according to ANSI/AWWA C606-97

SCREEN OPENING n 10

Weight (kg)
Pump
50

BS,KS 2640.181 MT,HT

Проект	Номер проекта	Исполнитель	Создано	Последнее изменение
			13.09.2016	

BS 2660 MT 3~ 226

Техническая спецификация

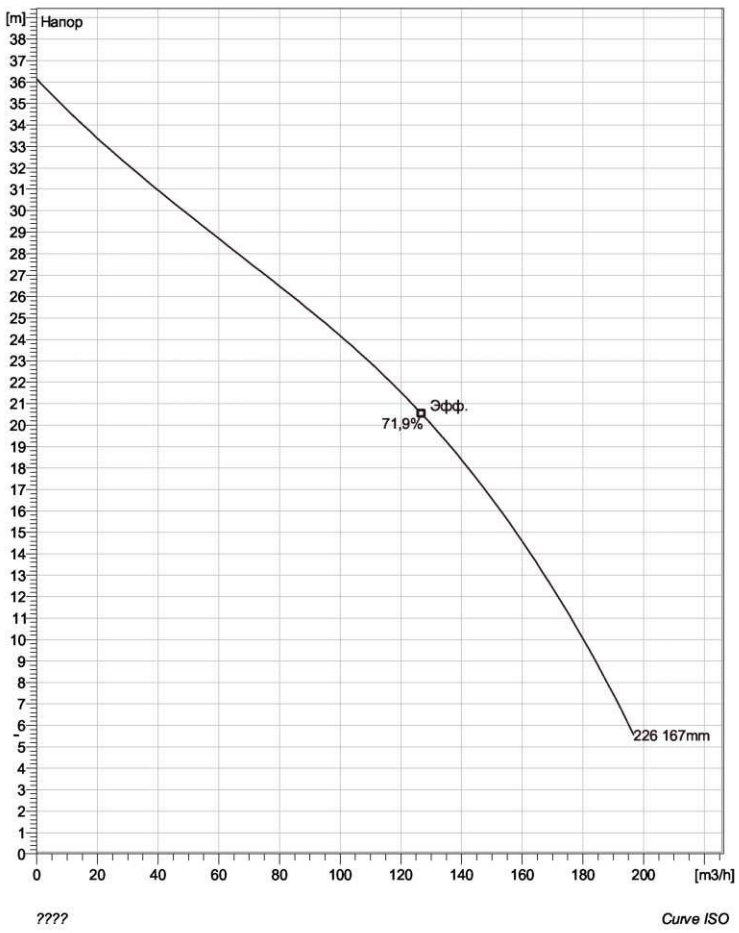

Примечание: рисунок может не соответствовать текущей конфигурации.

General

Переносные насосы, идеально подходящие для перекачивания воды или жидкости, которая содержит концентрации абразивных веществ.

Installation: S - переносной полупостоянный, мокрый

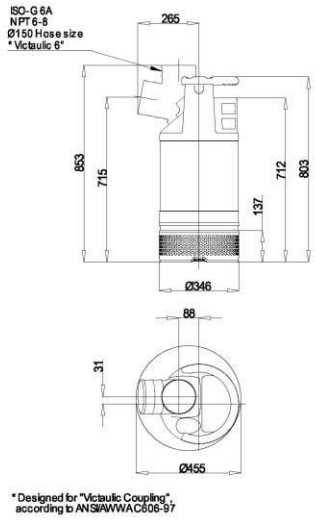

SCREEN OPENING Ø10

Weight(kg)
Total
78

Dimensional dwg
BS,KS 2660.060,181 MT

Рабочее колесо

Impeller material	Hard-Iron
Диаметр выхода	150 mm
Inlet diameter	104 mm
Impeller diameter	167 mm
Number of blades	2

Двигатель

Motor #	B2660.181 18-15-2BB-W 10KW
Одобрение	Стандартно
Тип статора	2
Частота	50 Hz
Ном. напряжение	400 V
Число полюсов	2
Фазы	3~
Ном. мощность	10 kW
Номинальный ток	19 A
Пусковой ток	119 A
Ном. скорость вращения	2870 rpm
Коэффициент мощности	
1/1 Load	0,87
3/4 Load	0,82
1/2 Load	0,71
Motor efficiency	
1/1 Load	85,8 %
3/4 Load	87,4 %
1/2 Load	87,6 %

Конфигурация

Проект	Номер проекта	Исполнитель	Создано	Последнее изменение
			13.09.2016	

xylem

BS 2660 MT 3~ 226

Duty Analysis

FLYGT

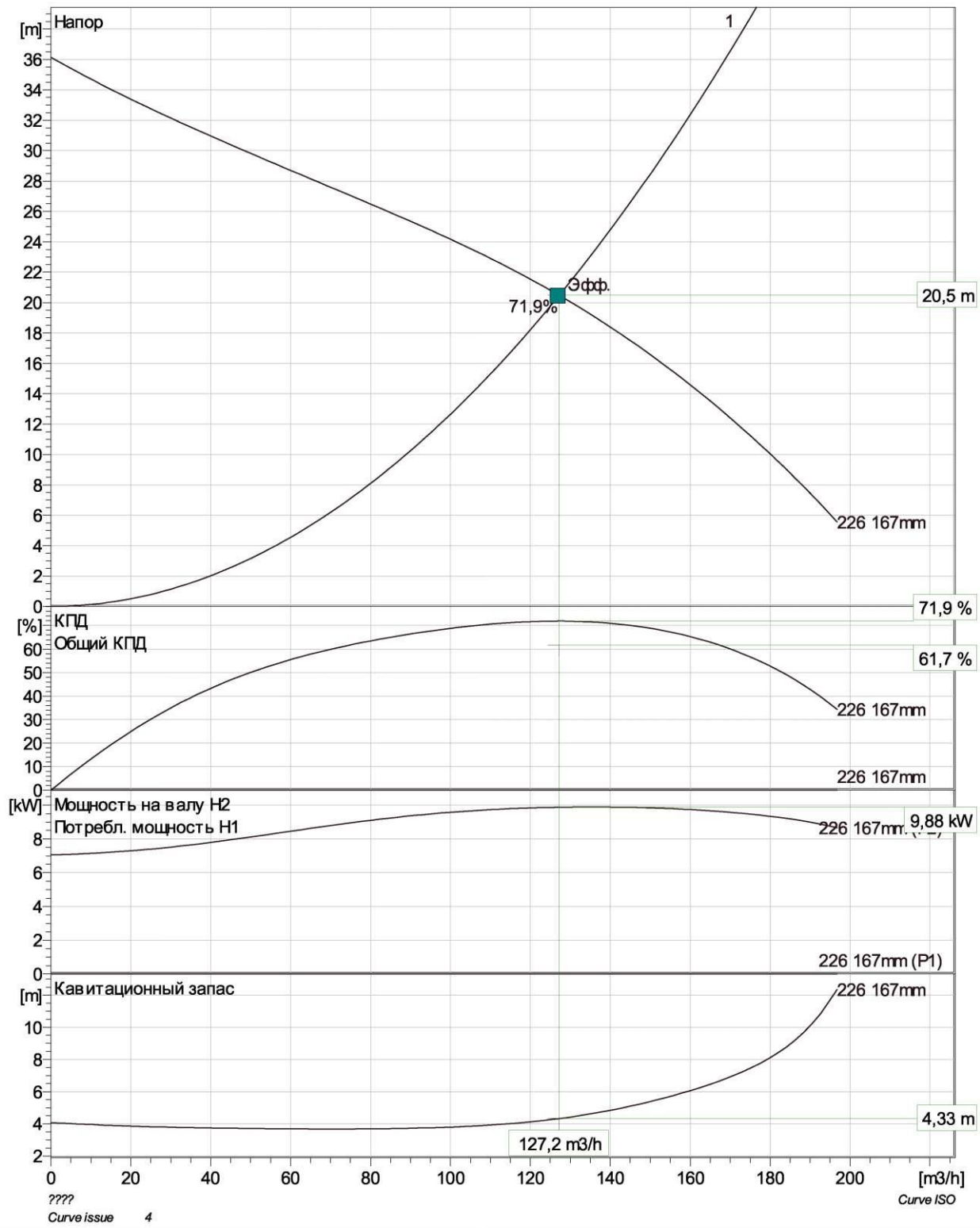

Pumps running /System	Individual pump Flow	Head	Shaft power	Total Flow	Head	Shaft power	Pump eff.	Specific energy	NPSHre
1	127 m3/h	20,5 m	9,88 kW	127 m3/h	20,5 m	9,88 kW	71,9 %	0,0904 kWh/m3	4,33 m

Проект	Номер проекта	Исполнитель	Создано	Последнее изменение
			13.09.2016	

xylem

BS 2660 MT 3~ 226

Dimensional drawing

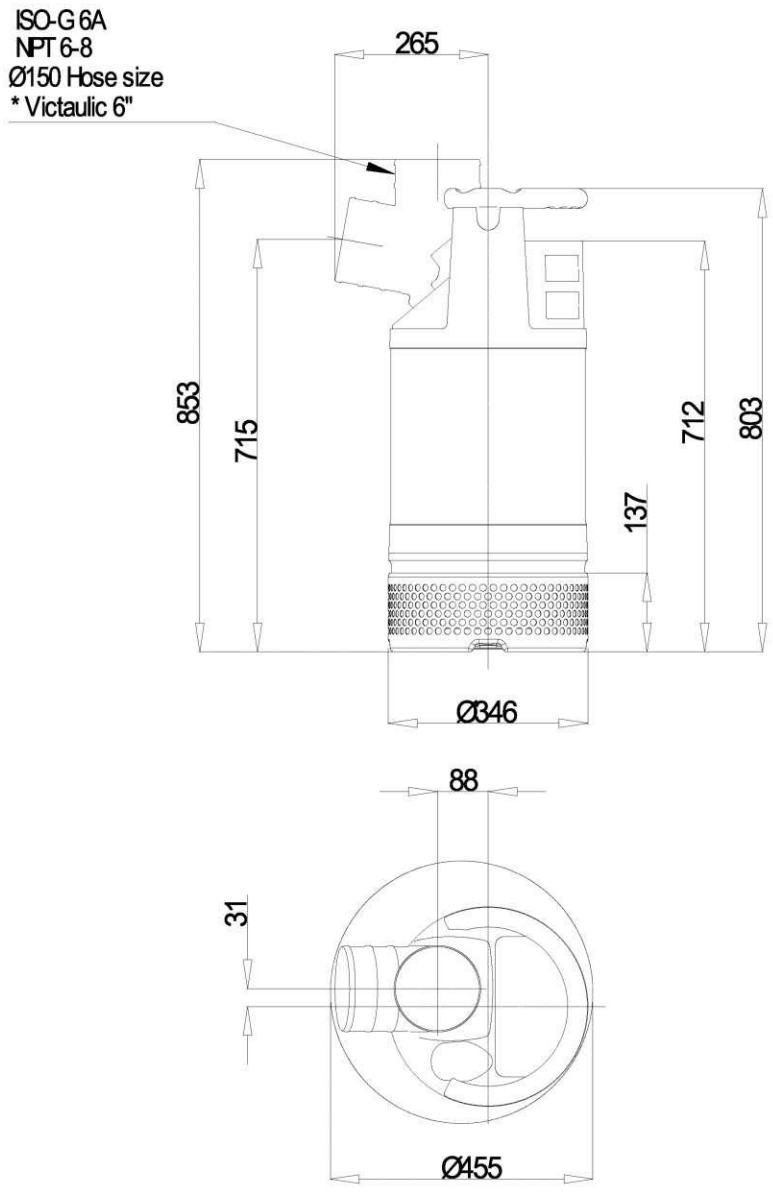

* Designed for "Victaulic Coupling", according to ANSI/AWWA C606-97

SCREEN OPENING Ø10

Weight (kg)
Total
78

Dimensional dwg
BS,KS 2660.080,181 MT

Проект	Номер проекта	Исполнитель	Создано	Последнее изменение
			13.09.2016	

BS 2660 HT 3~ 251

Техническая спецификация

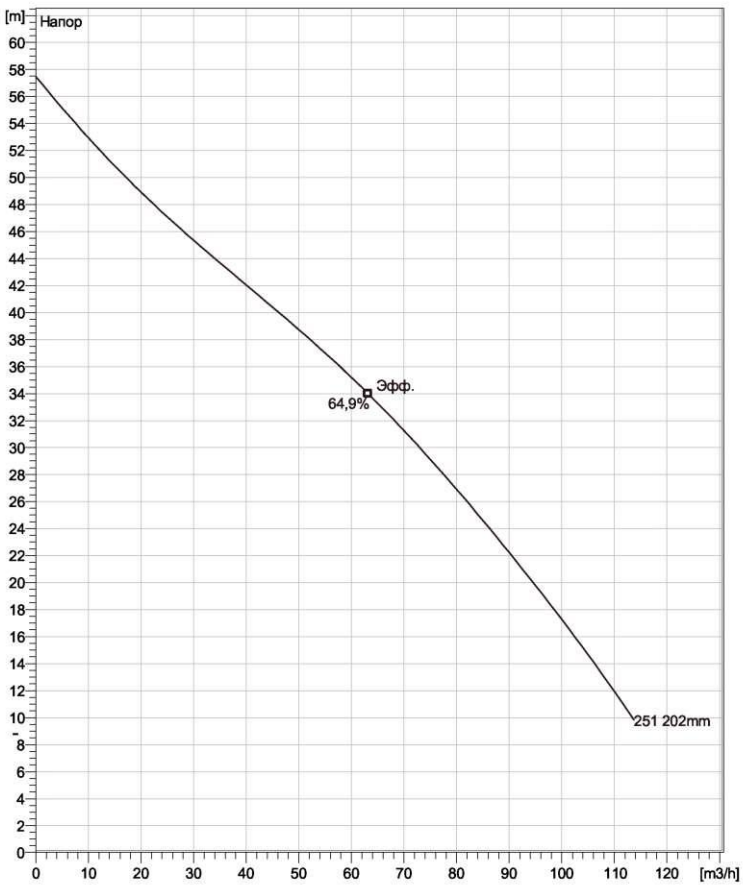

????

Curve ISO

Примечание: рисунок может не соответствовать текущей конфигурации.

General

Переносные насосы, идеально подходящие для перекачивания воды или жидкости, которая содержит концентрации абразивных веществ.

Рабочее колесо

Impeller material	Hard-Iron
Диаметр выхода	100 mm
Inlet diameter	82 mm
Impeller diameter	202 mm
Number of blades	2

Двигатель

Motor #	B2660.181 18-15-2BB-W 10KW
Одобрение	Стандартно
Тип статора	2
Частота	50 Hz
Ном. напряжение	400 V
Число полюсов	2
Фазы	3~
Ном. мощность	10 kW
Номинальный ток	19 A
Пусковой ток	119 A
Ном. скорость вращения	2870 rpm
Коэффициент мощности	
1/1 Load	0,87
3/4 Load	0,82
1/2 Load	0,71
Motor efficiency	
1/1 Load	85,8 %
3/4 Load	87,4 %
1/2 Load	87,6 %

Конфигурация

Installation: S - переносной полупостоянный, мокрый

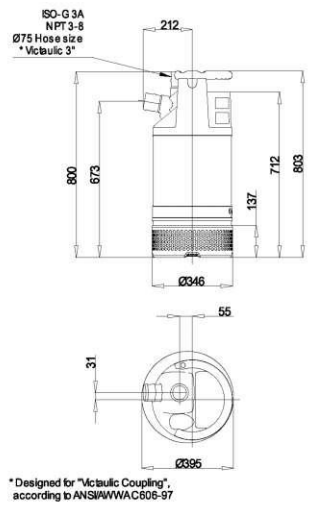

SCREEN OPENING Ø10

Weight(kg)
Total
78

Dimensional dwg
BS 2660.080.181 HT

Проект	Номер проекта	Исполнитель	Создано	Последнее изменение
			13.09.2016	

xylem

BS 2660 HT 3~ 251

Duty Analysis

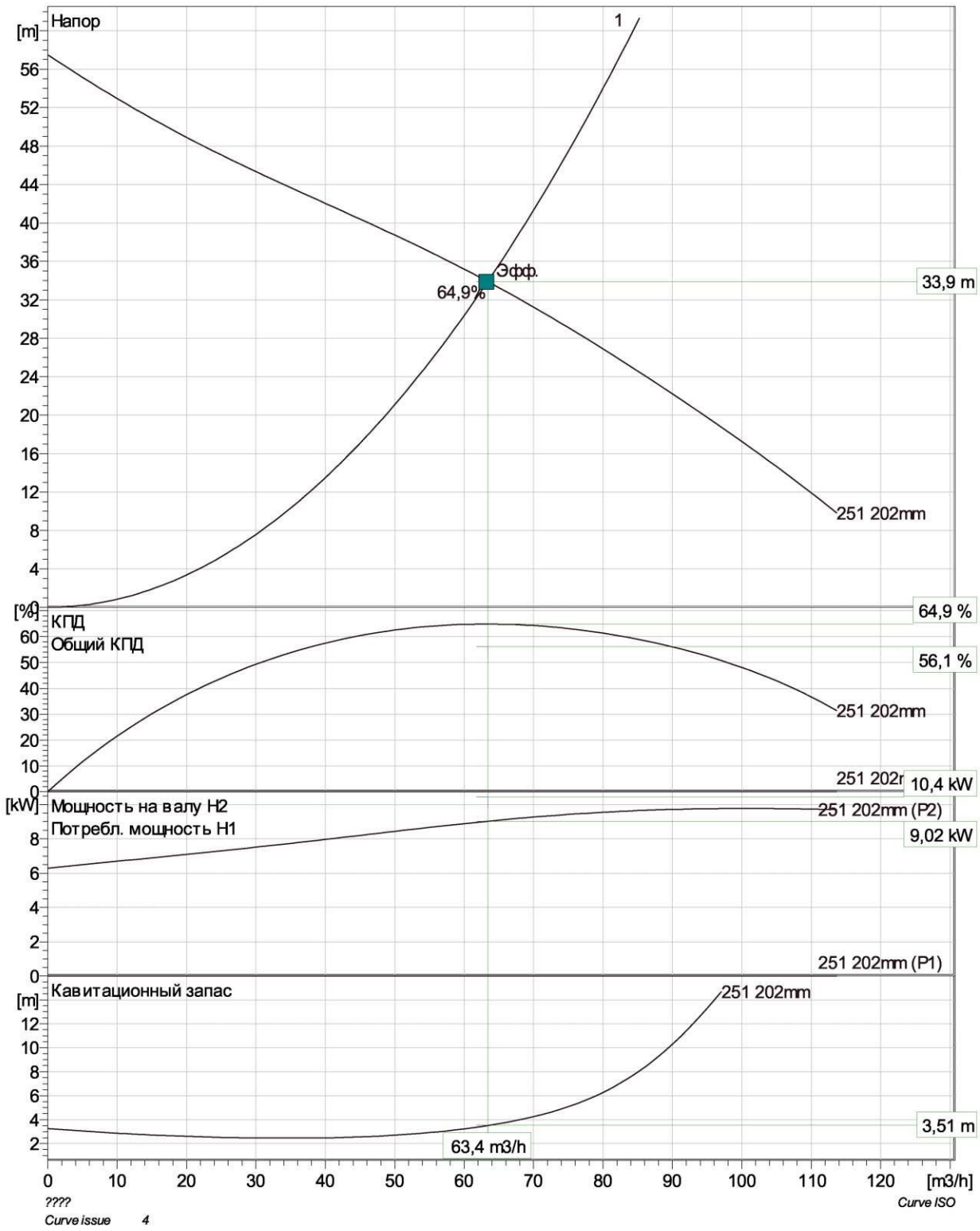

Pumps running /System	Individual pump Flow	Head	Shaft power	Total Flow	Head	Shaft power	Pump eff.	Specific energy	NPSHre
1	63,4 m3/h	33,9 m	9,02 kW	63,4 m3/h	33,9 m	9,02 kW	64,9 %	0,165 kWh/m3	3,51 m

Проект	Номер проекта	Исполнитель	Создано	Последнее изменение
			13.09.2016	

xylem

BS 2660 HT 3~ 251

Dimensional drawing

FLYGT

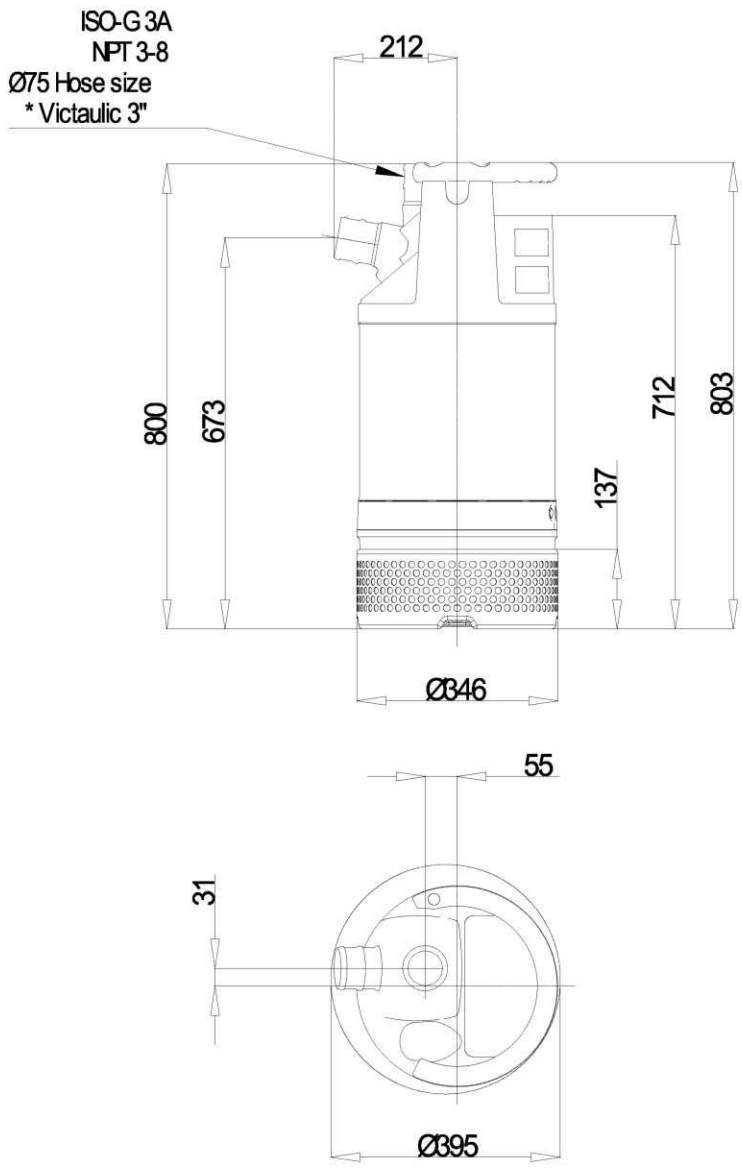

* Designed for "Victaulic Coupling", according to ANSI/AWWA C606-97

SCREEN OPENING Ø10

Weight (kg)
Total
78

Dimensional dwg
BS 2660.080,181 HT

Проект	Номер проекта	Исполнитель	Создано	Последнее изменение
			13.09.2016	